Instruction manual
Originalbetriebsanweisung
Notice d‘utilisation

horizont

trapper AN45
Type 10867

trapper AN80
Type 10866

trapper AN120
Type 10865

EN	**Instruction manual** Electric Fencer
DE	**Originalbetriebsanleitung** Elektrozaungerät
FR	**Notice d‘utilisation** Électrificateur de clôture
NL	**Bedieningshandleiding** Schrikdraadinstallatie
DK	**Brugsanvisning** El-hegnsapparat
SI	**Navodila za uporabp** Električni pastir
IT	**istruzioni per l’uso** Apparecchio per recinti elettrici
ES	**Instrucciones de servicio** Valla eléctrica
PT	**Manual de instruções** Cerca Eléctrica
RU	ИНСТРУКЦИЯ ПО ЭКСПЛУАТАЦИИ Электрическая изгородь
PL	**Instrukcja eksploatacji** Urządzenie ogrodzenia elektrycznego
HU	**Használati utasítás** Elektromos villanypásztor
NO	**Bruksanvisning** El-gjerdeapparat
SE	**Bruksanvisning** Elstängselaggregat
FI	**Käyttöohje** sähköaita laitteille

EN

Operating manual of the trapper AN45 / trapper AN80 / trapper AN120

In association with the installation and safety instructions for the SECURA ANIMAL or SECURA SECURITY electric fencers (www.horizont.com/securaanimal or www.horizont.com/securasecurity)

General Safety Instructions

Switch off the pasture fencer before coming into contact with it!

Operating manual information

The operating manual has some important instructions on handling the energizer. All technical details in the manual have been prepared and compiled with the greatest possible care. Even so, errors cannot be excluded. We wish to point out that we cannot assume any guarantee, legal responsibility or any liability for consequences attributable to possible lack of details. We would, at all times, welcome any notification of possible errors. Safe working depends on the indicated safety and handling instructions being adhered to. Also to be adhered to are those local accident prevention provisions which are in force where the energizer is used as well as the general safety requirements.

The operating manual is to be studied carefully before any work begins!

As an integral part of the overall product it is to be securely kept right next to the energizer and for ease of consultation by the personnel.

Do hand over this manual should this product be sold or passed on to another party. For a better understanding of what is involved, some of the diagrams in this manual may not be true-to-scale and may deviate slightly from the actual constructional design.

EN

1. Description and Construction of the Product

The energizer transmits voltage pulses to a connected pasture fence.

Caution! Only the optional additional parts prescribed by the manufacturer are to be used.

2. Installation

Installation:

The energizer can either be mounted on a wall or on a stable post. The earthing rod (longitudinal rod) must be driven as deeply as possible into the ground at a moist location and connected by a corrosion-resistant wire to the earthing terminal (⏚) of the energizer.

Connect the fence cable to the terminal with the lightning symbols (ϟ) .
The energizer is only protected against moisture if it is properly installed. Shield the energizer from direct solar irradiation. Do not operate the energizer when it lies on the ground. Set the energizer up in a location where there is no fire hazard.

Earthing:
Good earthing of the fence is extremely important for trouble-free operation and optimum performance of the energizer; therefore it should be earthed at a preferably moist and overgrown location.
If the ground is dry and the fence is long, an additional earth conductor with intermediate earths (every 50 m) should be installed along the fence.

IInstallation with a 12V rechargeable battery:
Connect the 12V rechargeable battery (red + / black -), ensure clean pole terminals and correct polarity. The device will not start if the polarity is reversed.

CAUTION!
Only use rechargeable 12 V batteries; only charge rechargeable batteries with ventilation in well-ventilated rooms. Disconnect the rechargeable battery from the energizer during the charging process. The rechargeable battery should be recharged before and after every use as well as during longer periods of storage (every 2 months) and disconnected from the energizer.

The energizer has an AUTO-ON function which ensures that as soon as power is connected the energizer starts to operate.

Installation with a 230V/110V mains adapter:

For the operation of 230V power supply only use the mains adapter **47PSU0008EU/UK,** as specified on the intermediate plate in the device!

Connect the mains adapter with the energizer, as described in Fig. 4, via the mains connection ② .

Installation with 230V/110V:

Insert the energizer's mains plug into the power socket.

CAUTION!
The energizer has an AUTO-ON function. As such, the energizer starts following connection to the mains network.

3. Commissioning

Commissioning - Power supply units:
Device starts automatically once it is connected to the power supply After 1 second, you will hear a rhythmic even ticking of the pulses; the device is in operation.
The energizer transmits pulses to the fence and the LED display lights up.
The fact of the status LEDs not lighting up points to a defect in the power supply

4. Disassembly, Dismantling, Storage and Transport

Disassembly, Dismantling
Before starting disassembly:

- Switch off energizer
- Disconnect entire energy supply from the energizer.
- Remove operating/auxiliary materials and any remaining working materials and dispose of in an environmentally-compatible manner.

Then properly clean sub-assemblies and parts and disassemble them in taking account of the local industrial safety & environmental protection provisions in force.

Storage, Transport
Ensure that the energizer is both stored and transported only when switched off.

NOTE!
Ensure that rechargeable batteries are stored in ventilated and dry rooms.

5. Faults and Repairs

WARNING!
Repairs may only be carried out by qualified persons.
Only the spare parts prescribed by the manufacturer may be used.

Subject to technical alterations!

DE

Originalbetriebsanleitung des Elektrozaungerätes trapper AN45 / trapper AN80 / trapper AN120

in Verbindung mit den Errichtungs- und Sicherheitshinweisen für Elektrozaungeräte SECURA ANIMAL oder SECURA SECURITY (www.horizont.com/securaanimal oder www.horizont.com/securasecurity)

Allgemeine Sicherheitsanweisungen

Das Weidezaungerät muss vor jedem Eingriff ausgeschaltet werden!

Informationen zur Betriebsanleitung

Die Betriebsanleitung gibt wichtige Hinweise zum Umgang mit dem Gerät. Alle technischen Angaben in der Anleitung wurden mit größter Sorgfalt erarbeitet bzw. zusammengestellt. Trotzdem sind Fehler nicht auszuschließen. Wir weisen darauf hin, dass weder eine Garantie, noch eine juristische Verantwortung oder irgendeine Haftung für Folgen, die auf fehlerhafte Angaben zurückgehen, übernommen werden kann. Für die Mitteilung eventueller Fehler sind wir jederzeit dankbar. Voraussetzung für sicheres Arbeiten ist die Einhaltung der angegebenen Sicherheitshinweise und Handlungsanweisungen. Darüber hinaus sind die am Einsatzort des Gerätes geltenden örtlichen Unfallverhütungsvorschriften und allgemeinen Sicherheitsbestimmungen einzuhalten.

Die Betriebsanleitung ist vor Beginn aller Arbeiten sorgfältig durchzulesen!

Sie ist Produktbestandteil und in unmittelbarer Nähe des Gerätes, jederzeit zugänglich für das Personal, sorgfältig aufzubewahren.

Wenn Sie dieses Produkt verkaufen oder weitergeben, händigen Sie unbedingt auch diese Anleitung aus. Die Abbildungen in dieser Anleitung sind zur besseren Darstellung der Sachverhalte nicht unbedingt maßstabsgerecht und können von der tatsächlichen Ausführung geringfügig abweichen.

DE

1. Beschreibung und Zusammensetzung des Produktes

Das Gerät gibt Spannungsimpulse an einen angeschlossenen Weidezaun ab.

Achtung! Es sind nur die vom Hersteller vorgegebenen optionalen Zusatzkomponenten zu verwenden!

2. Montage und Installation

Montage:

Das Gerät kann wahlweise an einer Wand oder einem soliden Pfahl montiert werden. Der Erdungsstab (Längsstab) muss an einer feuchten Stelle möglichst tief in den Boden eingeschlagen und mit einem korrosionsfesten

Draht mit der Erdklemme (⏚) des Gerätes verbunden werden.
Die Zaunleitung an die Klemme mit den Blitzzeichen (ϟ) anschließen.
Das Gerät ist nur bei ordnungsgemäßer Montage gegen Feuchtigkeit geschützt. Vor direkter Sonneneinstrahlung schützen. Gerät nicht auf dem Boden liegend betreiben. Gerät an einem nicht feuergefährdeten Ort aufstellen.

Erdung:
Eine gute Erdung des Zaunes ist äußerst wichtig für den einwandfreien Betrieb und die optimale Leistung des Gerätes, deshalb sollte die Erdung an einer möglichst feuchten und bewachsenen Stelle vorgenommen werden. Bei trockenem Boden und langem Zaun sollte ein zusätzlicher Erdleiter mit Zwischenerdern (alle 50m) am Zaun entlang verlegt werden.

Installation mit einem 12V Akkumulator:
12V Akkumulator anschließen (rot + / schwarz -), dabei auf saubere Polklemmen und richtige Polarität achten. Bei falscher Polarität läuft das Gerät nicht an.

VORSICHT!
Nur aufladbare 12V Akkumulatoren verwenden, dabei aufladbare Akkus mit Entlüftung nur in gut belüfteten Räumen laden. Während des Ladevorgangs den Akku vom Gerät trennen. Der Akku sollte vor und nach jedem Einsatz sowie bei längerer Lagerung (alle 2 Monate) aufgeladen werden und vom Gerät abgeklemmt sein.

Das Gerät verfügt über eine AUTO-ON Funktion, die dafür sorgt, dass sobald eine Spannungsversorgung angeschlossen wird, das Gerät den Betrieb aufnimmt.

Installation mit 230V/110V Netzadapter:

Verwenden Sie für den Betrieb im 230V Netz ausschließlich den Netztadapter **47PSU0008EU/UK**, wie es auf der Zwischenplatte im Gerät angegeben ist!

Den Netzadapter mit dem Gerät, wie in Fig. 4 beschrieben über Netzanschluss ② verbinden.

Installation mit 230V/110V:

Den Netzstecker des Gerätes in die Steckdose stecken.

VORSICHT!
Das Gerät verfügt über eine AUTO-ON Funktion, sodass das Gerät nach der Verbindung mit dem Versorgungsnetz startet.

3. Inbetriebnahme

Inbetriebnahme Netzgeräte:
Gerät startet automatisch nach der Verbindung mit der Spannungsversorgung. Nach 1 Sekunde hört man ein gleichmäßiges Ticken im Rhythmus der Impulse, das Gerät ist in Betrieb.
Das Gerät gibt Impulse an den Zaun ab und die LED-Anzeige leuchtet.
Leuchtet die Status-LEDs nicht, liegt ein Defekt in der Spannungsversorung vor.

4. Demontage, Zerlegung, Lagerung und Transport

Demontage, Zerlegung
Vor Beginn der Demontage:

- Gerät ausschalten.
- Gesamte Energieversorgung vom Gerät trennen.
- Betriebs- und Hilfsstoffe sowie restliche Verarbeitungsmaterialien entfernen und umweltgerecht entsorgen.

Anschließend Baugruppen und Bauteile fachgerecht reinigen und unter Beachtung geltender örtlicher Arbeitsschutz- und Umweltschutzvorschriften zerlegen.

Lagerung, Transport
Es ist darauf zu achten das Gerät im ausgeschalteten Betrieb zu lagern oder zu transportieren.

HINWEIS!
Es ist darauf zu achten, dass Akkus in belüfteten und trockenen Räumen zu lagern sind.

5. Störung und Reparatur

WARNUNG!
Reparaturen dürfen nur von qualifizierten Personen durchgeführt werden.
Es sind nur die vom Hersteller vorgeschriebenen Ersatzbauteile zu verwenden.

Technische Änderungen vorbehalten!

FR

Traduction en français de la notice d'instructions de l'électrificateur de clôture
trapper AN45 / trapper AN80 / trapper AN120

en liaison avec les instructions d'installation et les consignes de sécurité pour électrificateurs de clôture SECURA ANIMAL ou SECURA SECURITY (www.horizont.com/securaanimal ou www.horizont.com/securasecurity)

Instructions générales de sécurité

L'appareil de clôture électrique doit être coupé avant chaque intervention !

Informations relatives à la notice d'instructions

La notice d'instructions contient d'importantes consignes relatives au maniement de l'appareil. Tous les renseignements techniques figurant dans la notice d'instructions ont été élaborés et compilés avec le plus grand soin. Néanmoins, des erreurs ne sont pas à exclure. Nous attirons votre attention sur le fait qu'aucune garantie ni aucune responsabilité juridique ou responsabilité quelconque ne peut être endossée au titre de conséquences imputables à des indications erronées. Nous vous remercions d'avance de nous signaler d'éventuelles erreurs constatées. La condition préalable à un travail sûr est le respect des consignes de sécurité et instructions de manipulation fournies. En outre, il faut respecter les prescriptions préventives des accidents en vigueur sur le lieu de mise en œuvre de l'appareil, ainsi que les dispositions de sécurité générales.

Avant d'entamer tous travaux, il faut lire attentivement la notice d'instructions !

Elle fait partie intégrante du produit et doit être rangée soigneusement à proximité immédiate de l'appareil pour que le personnel puisse la consulter à tout moment.

Si vous revendez ou transmettez ce produit, remettez impérativement la présente notice d'instructions au destinataire. Afin de mieux illustrer des situations, les figures que contient cette notice d'instructions ne sont pas forcément à l'échelle et peuvent différer légèrement de l'exécution réelle.

FR

1. Description et composition du produit

L'appareil émet des impulsions de tension destinées à une clôture de pâturage qui lui est raccordée.

Attention ! N'utiliser que les composants supplémentaires en option prescrits par le fabricant.

2. Montage et installation

Montage :

L'appareil peut être monté contre un mur ou un pieu solide. Le piquet de terre (piquet longiligne) livré d'origine doit être enfoncé le plus profondément possible dans le sol à un endroit humide et relié par un fil résistant à la cor-

rosion à la borne de terre (⏚) de l'appareil.
Raccorder le câble de clôture à la borne arborant le symbole d'éclair (ϟ) .
L'appareil n'est protégé contre l'humidité que s'il a été monté correctement.
Ne pas exposer au rayonnement direct du soleil. Ne pas exploiter l'appareil posé sur le sol. Ne pas installer l'appareil dans un endroit à risque d'incendie.

Mise à la terre :
Pour que l'appareil fonctionne impeccablement et offre une performance optimale, il est extrêmement important que la clôture soit bien reliée à la terre ; pour cette raison, le raccordement à la terre doit avoir lieu à un endroit de préférence bien humide et couvert de végétation.
En cas de sol sec et de clôture longue, poser une ligne de terre supplémentaire avec piquets de terre intermédiaires (tous les 50 m) le long de la clôture.

Installation avec un accu de 12 V :
Raccorder l'accu 12 V (rouge + / noir -) ; veiller ce faisant à ce que les bornes soient propres et à ne pas permuter les polarités. En cas d'erreur de polarité, l'appareil ne démarre pas.

PRUDENCE !
N'utiliser que des accus 12 V rechargeables ; veiller à ne recharger les accus à système de dégazage que dans des locaux bien aérés. Pendant le chargement, maintenir l'accu 12 V débranché de l'appareil. Il faut recharger l'accu avant et après chaque utilisation, ainsi que tous les 2 mois en cas de stockage longue durée et le maintenir débranché de l'appareil.

L'appareil dispose d'une fonction AUTO-ON veillant à ce que l'appareil entre en service dès qu'une tension d'alimentation lui est raccordée.

Installation avec adaptateur secteur en 230 V/110 V :

Pour le fonctionnement sur l'alimentation 230V utilisez uniquement l'adaptateur secteur **(Référence 47PSU0008EU/UK)**, comme indiqué sur la plaque intermédiaire dans l'appareil!

Relier l'adaptateur secteur à l'appareil comme décrit à la fig. 4, via le port de raccordement au secteur ② .

Installation sous 230 V/110 V :
Brancher la fiche mâle de l'appareil dans la prise secteur.

PRUDENCE !
L'appareil dispose d'une fonction AUTO-ON faisant que l'appareil démarre une fois relié au secteur.

3. Mise en service

Mise en service des adaptateurs secteur :
L'appareil démarre automatiquement après avoir été raccordé à la tension d'alimentation. Après 1 seconde, on entend un clic régulier correspondant au rythme des impulsions ; l'appareil est en service.
L'appareil émet des impulsions dans la clôture et l'indicateur à LED s'allume. Si la LED d'état n'est pas allumée, c'est que la tension d'alimentation est défectueuse.

4. Dépose, démontage, stockage et transport

Dépose, démontage
Avant d'entamer le démontage :

- Éteindre l'appareil.
- Débrancher toute l'alimentation énergétique de l'appareil.
- Retirer les matières d'exploitation et auxiliaires ainsi que les matériaux de transformation résiduels et les recycler en respectant l'environnement.

Ensuite, nettoyer correctement les sous-ensembles et composants en respectant les prescriptions locales en vigueur visant la protection au travail et le respect de l'environnement.

Stockage, transport
Il faut veiller à stocker ou transporter l'appareil à l'état éteint.

REMARQUE !
Il faut veiller à stocker les accus dans des locaux aérés et secs.

5. Dérangement et réparation

AVERTISSEMENT !
Seul un personnel qualifié peut procéder aux réparations.
N'utiliser que les pièces de rechange prescrites par le fabricant.

Sous réserve de modifications techniques !

NL

Bedieningshandleiding van het schrikdraadapparaat trapper AN45 / trapper AN80 / trapper AN120

In combinatie met de installatie- en veiligheidsinstructies voor schrikdraadapparaten SECURA ANIMAL of SECURA SECURITY

Algemene veiligheidsinstructies

Het schrikdraadapparaat moet voor elke interventie uitgeschakeld worden!

Informatie bij de bedieningshandleiding

De bedieningshandleiding geeft belangrijke aanwijzingen over de behandeling van het apparaat. Alle technische gegevens in de handleiding zijn met de grootste zorg verwerkt cq samengesteld. Toch zijn fouten niet uitgesloten. Wij wijzen erop dat geen garantie, juridische verantwoording of aansprakelijkheid voor de gevolgen die terug te voeren zijn tot verkeerde gegevens, kan worden genomen. Voorwaarde voor veilig werken is dat u zich houdt aan de opgegeven veiligheidsinstructies en aanwijzingen. Daarnaast moeten de op de plaats waar het apparaat gebruikt wordt geldende lokale ongevalspreventieverordeningen en algemene veiligheidsbepalingen worden aangehouden.

De bedieningshandleiding moet voor het begin van alle werkzaamheden zorgvuldig worden doorgelezen!

Deze maakt deel uit van het product en moet zorgvuldig in de onmiddellijke nabijheid van het apparaat, altijd toegankelijk voor het personeel, worden bewaard.

Als u dit product verkoopt of doorgeeft, moet u ook altijd de handleiding meegeven. De afbeeldingen in deze handleiding dienen voor een betere voorstelling, zijn niet altijd op de juiste schaal en kunnen licht afwijken van de juiste uitvoering.

NL

1. Beschrijving en samenstelling van het product

De installatie geeft spanningsimpulsen aan een aangesloten weide afrastering.

Let op! Gebruik uitsluitend de optionele reserveonderdelen die door de fabrikant zijn goedgekeurd.

2. Montage en installatie

Montage:

Het apparaat kan naar keuze aan de muur of op een stevige paal worden gemonteerd. De aardpen moet op een vochtige plaats zo diep mogelijk in de bodem worden geslagen en met een corrosiebestendige draad met de

aardklem (⏚) van het apparaat worden verbonden.
Sluit de aansluitkabel van het raster aan op de klem met het bliksemteken (ϟ). Het apparaat is alleen bij voorgeschreven montage tegen vocht beschermd. Vermijdt blootstelling aan rechtstreeks zonlicht. Gebruik het apparaat niet liggend op de grond. Stel het apparaat op een brandveilige plek op.

Aarding:
Een goede aarding van het raster is uiterst belangrijk om een storingsvrije werking en optimale prestatie van de installatie te garanderen. Daarom moet de aarding liefst op een vochtige en dichtbegroeide plaats worden aangebracht. Bij droge bodem en lange afrastering moet u een bijkomende aardingskabel en (om de 50 m) een aardpen langs de afrastering aanbrengen.

Installatie met een 12V accu:
Sluit het apparaat aan op een 12 Vaccu (rood + / zwart -) en let er hierbij op dat de poolklemmen schoon zijn en de polariteit correct is. Bij verkeerde polariteit start het apparaat niet.

VOORZICHTIG!
Alleen oplaadbare 12V accu's gebruiken en oplaadbare accu's alleen in goed geventileerde ruimtes opladen. Tijdens het laden van de accu koppelt u de accu los van het apparaat. De accu moet voor en na elk gebruik, en bij langdurige opslag om de 2 maanden, worden opgeladen en van het apparaat zijn losgekoppeld.

Het apparaat heeft een AUTO-ON-functie die ervoor zorgt dat, zodra een spanningsvoorziening wordt aangesloten, het apparaat start.

Installatie met 230V/110V transformator:
Bij gebruik van netspanning (230V) uitsluitend de netstroomvoorziening **47PSU0008EU/UK** gebruiken, zoals aangegeven op het tussenplaatje van het apparaat! De transformator met het apparaat verbinden, zoals beschreven in fig 4 met netaansluiting ②.

Installatie met 230V/110V:
De netstekker van het apparaat in het stopcontact steken

VOORZICHTIG!
Het apparaat beschikt over een AUTO-ON-functie, zodat het apparaat na aansluiting op het net start.

3. Ingebruikname

Ingebruikname transformator:
Het apparaat start automatisch na verbinding met de stroomvoorziening. Na 1 seconde is een gelijkmatig tikken in het ritme van de impulsen hoorbaar; het apparaat werkt.
Het apparaat geeft impulsen aan de afrastering af en de led-weergave gaat branden.
Gaat de status-led niet branden, dan is de stroomvoorziening defect.

5. Demonteren, uit elkaar nemen, opslaan en transporteren

Demonteren, uit elkaar nemen
Vóór het begin van het demonteren:

- Apparaat uitschakelen.
- Alle energievoorzieningen van het apparaat loskoppelen.
- Accu's en/of batterijen verwijderen en milieuvriendelijk afvoeren.

Vervolgens componenten en onderdelen vakkundig reinigen en onder inachtname van de geldende ongevalspreventie- en milieubeschermingsverordeningen uit elkaar nemen.

Opslaan, transporteren
U moet erop letten dat het apparaat in uitgeschakelde toestand wordt opgeslagen en getransporteerd.

AANWIJZING!
U moet erop letten dat accu's in geventileerde en droge ruimtes worden opgeslagen.

6. Storing en reparatie

WAARSCHUWING!
Reparaties mogen uitsluitend door gekwalificeerd personeel worden uitgevoerd.
Gebruik uitsluitend de reserveonderdelen die door de fabrikant zijn goedgekeurd.

Technische wijzigingen voorbehouden!

DK

Betjeningsvejledning for el-hegnsapparatet trapper AN45 / trapper AN80 / trapper AN120

i forbindelse med opstillings- og sikkerhedsoplysningerne til el-hegnsapparaterne SECURA ANIMAL eller SECURA SECURITY (www.horizont.com/securaanimal eller www.horizont.com/secura-security)

Generelle sikkerhedsanvisninger

Hegnsapparatet skal altid frakobles, inden det åbnes!

Informationer vedr. betjeningsvejledningen

Betjeningsvejledningen indeholder vigtige oplysninger vedr. håndtering af apparatet. Alle tekniske oplysninger i vejledningen er udarbejdet og sammensat med største omhu. Alligevel kan fejl ikke udelukkes. Vi gør opmærksom på, at vi ikke kan påtage os en garanti, et juridisk ansvar eller noget ansvar for konsekvenser, der er en følge af fejlagtige oplysninger. Vi er til enhver tid taknemmelige for en meddelelse om eventuelle fejl. Forudsætningen for sikkert arbejde er overholdelse af de angivne sikkerhedsinstruktioner og øvrige instrukser. Derudover skal de gældende lokale bestemmelser om ulykkesforebyggelse og generelle sikkerhedsforskrifter overholdes, når apparatet anvendes.

Betjeningsvejledningen skal læses grundigt, inden arbejdet påbegyndes!

Den er en del af produktet og skal opbevares i umiddelbar nærhed af apparatet, til enhver tid tilgængelig for personalet.

Hvis du sælger eller videregiver dette produkt, skal denne vejledning også medfølge. Illustrationerne i denne vejledning er til bedre visning af fakta, men ikke nødvendigvis målfaste og kan afvige ubetydeligt fra den faktiske udførelse.

---

1. Beskrivelse og sammensætning af produktet

Apparatet afgiver spændingsimpulser til et tilsluttet hegn.

OBS! Der må kun anvendes de af producenten foreskrevne valgfrie reservedele!

2. Montering og installation

Montering:

Apparatet kan valgfrit monteres på en væg eller en stabil pæl. Jordspyddet (langsgående stang) skal på et fugtigt sted
slås så langt som muligt ned i jorden og forbindes ved hjælp af en korrosionsfast metaltråd med apparatets jordklemme (⏚).
Tilslut hegnledningen til klemmen med blitzsymbolerne (ϟ) .

Apparatet er kun beskyttet mod fugt, hvis det er monteret korrekt. Skal beskyttes mod direkte sollys. Apparatet må ikke ligge på jorden under brug. Apparatet må ikke opstilles på et brandfarligt sted.

Jording:
En god jordforbindelse af hegnet er yderst vigtig for apparatets fejlfrie funktion og optimale ydelse, og derfor skal forbindelsen til jord foretages på et så fugtigt og bevokset sted som muligt.
Ved tør jord og et langt hegn bør der udlægges en ekstra jordleder med mellemjordinger (for hver 50 m) langs med hegnet.

Installation med et genopladeligt 12V-batteri:
Tilslut apparatet til et genopladeligt 12V-batteri (rød + / sort -), og sørg for, at polklemmerne er rene, og at polariteten er korrekt. Ved forkert polaritet starter apparatet ikke.

PAS PÅ!
Anvend kun genopladelige 12V-batterier og oplad kun genopladelige batterier med udluftning i godt ventilerede rum. Fjern det genopladelige batteri fra apparatet, mens det oplades. Det genopladelige batteri bør oplades før og efter hver brug samt ved længerevarende opbevaring (hver 2. måned) og tages af fra apparatet.

Apparatet har en AUTO-ON-funktion, som sikrer, at apparatet starter, når der tilsluttes en strømforsyning.

Installation med 230V/110V netadapter:
Anvendes apparatet udelukkende med 230V AC kun AC adapteren **47PSU0008EU/UK** som det er angivet på forsiden af apparatet! Forbind netadapteren med apparatet via nettilslutningen ② som beskrevet i fig. 4.

Installation med 230V/110V:
Sæt apparatets netstik i stikkontakten.

PAS PÅ!
Apparatet har en AUTO-ON-funktion, der starter apparatet efter tilslutning til strømforsyningen.

3. Ibrugtagning

Ibrugtagning af netapparater:
Apparatet starter automatisk efter tilslutning til strømforsyningen. Efter 1 sekund høres en jævnt tikkende lyd i impulsernes rytme, dette indikerer, at apparatet er i gang.
Apparatet afgiver impulser til hegnet, og LED-indikatoren lyser.
Hvis LED-statusindikatoren ikke lyser, er der en defekt i strømforsyningen.

4. Demontering, adskillelse, opbevaring og transport

Demontering, adskillelse
Før demonteringen begynder:

- Sluk apparatet.
- Adskil hele strømforsyningen fra apparatet.
- Fjern drifts- og hjælpematerialer samt resterende materialer brugt til forarbejdning og bortskaf dem på en miljømæssigt forsvarlig måde.

Rengør til sidst komponenter og elementer korrekt og skil dem ad i henhold til lokale sikkerheds- og miljøforskrifter.

Opbevaring, transport
Sørg for at opbevare eller transportere apparatet i slukket stand.

BEMÆRK!
Det er vigtigt, at opbevare genopladelige batterier i ventilerede og tørre rum.

5. Fejl og reparationer

ADVARSEL!
Reparationer må kun udføres af kvalificerede personer.
Der må kun anvendes de af producenten foreskrevne reservedele.

Der tages forbehold for tekniske ændringer!

SI

Navodila za uporabo električnega pastirja trapper AN45 / trapper AN80 / trapper AN120

v povezavi z napotki za montažo in varnost za električne pastirje SECURA ANIMAL ali SECURA SECURITY (www.horizont.com/securaanimal ali www.horizont.com/securasecurity)

Splošni varnostni napotki

Pašni aparat je treba pred vsakim posegom izklopiti!

Informacije o navodilih za uporabo

Navodila za uporabo vsebujejo pomembne napotke za rokovanje z napravo. Vsi tehnični podatki v navodilih so napisani oz. sestavljeni z največjo skrbnostjo. Kljub temu se napak ne da izključiti. Opozarjamo vas, da ne moremo prevzeti niti garancije niti pravne odgovornosti za posledice, ki izhajajo iz napačnih podatkov. Zahvaljujemo se vam za sporočanje morebitnih napak. Predpogoj za varno delo je upoštevanje navedenih varnostnih napotkov in napotkov za ravnanje. Poleg tega je treba upoštevati predpise za varstvo pred nesrečami, ki veljajo v kraju uporabe in splošna varnostna določila.

Navodila za uporabo je treba skrbno prebrati pred začetkom vseh del!

So sestavni del izdelka in morajo biti skrbno shranjena v neposredni bližini naprave, da lahko osebje kadarkoli dostopa do njih.

Če ta izdelek prodate ali predate drugemu uporabniku, mu obvezno predajte tudi ta navodila. Slike v teh navodilih so namenjene boljši predstavitvi zadev in niso vedno v ustreznem merilnem razmerju, zato lahko nekoliko odstopajo od dejanske izvedbe.

---

1. Opis in zgradba izdelka

Naprava oddaja impulze napetosti na priključeno pašno ograjo.

Pozor! Uporabite lahko le opcijske dodatne komponente ki jih določi proizvajalec!

2. Montaža in inštalacija

Montaža:

Napravo lahko montirate po izbiri na steno ali trden steber. Ozemljitveno palico (vzdolžna palica) je treba na vlažnem mestu zabiti čim globlje v tla in povezati z žico, odporno zoper rjavenje, z ozemljitveno sponko (⏚) naprave.
Kabel ograje priklopite na sponko z znakom bliska (ϟ) .

Naprava je le ob pravilni montaži zavarovana zoper
vlago. Zaščitite jo zoper neposredne sončne žarke. Naprave ni dovoljeno uporabljati, če leži na tleh. Naprave ne postavljajte na požarno ogroženo mesto.

Ozemljitev:
Dobra ozemljitev ograje je izjemno pomembna za brezhibno delovanje in optimalno zmogljivost naprave, zato je treba ozemljiti na čim bolj vlažnem in poraslem mestu.
Pri suhih tleh in dolgi ograji položite dodatni ozemljitveni vodnik z vmesnimi ozemljili (vsakih 50 m) vzdolž ograje.

Inštalacija z akumulatorjem 12 V:
Priklopite akumulator 12 V (rdeča + / črna -), ob tem pa pazite, da bodo sponke polov čiste poli pravilno priključeni. Če so napačno priklopljeni poli, se naprava ne zažene.

PREVIDNO!
Uporabljajte le polnilne akumulatorje 12 V, ob tem pa polnilne akumulatorje
z odzračevanjem polnite le v dobro prezračevanih prostorih. Med postopkom polnjenja akumulator odklopite od naprave. Akumulator je treba napolniti pred uporabo in po vsaki uporab in ob daljšem skladiščenju (vsaka 2 meseca) pa ga je treba napolniti in odklopiti od naprave.

Naprava ima funkcijo AUTO-ON, ki poskrbi, da naprava začne delovati takoj, ko je priključena napajalna napetost.

Inštalacija z omrežnim adapterjem 230 V/110 V.
For the operation of 230V power supply only use the mains adapter **47PSU0008EU/UK,** as specified on the intermediate plate in the device!

Omrežni adapter povežite z napravo prek omrežnega priključka ②, kot je opisano v fig. 4. akumulatorja.

Inštalacija z 230 V/110 V:
Električni vtič naprave vtaknite v vtičnico.

PREVIDNO!
Naprava ima funkcijo AUTO-ON, tako da se naprava zažene takoj, ko je priključena na napajalno omrežje.

3. Zagon

Zagon omrežnih naprav:
Naprava se avtomatsko zažene, ko je povezana z napajalno napetostjo. Po 1 sekundi zaslišite enakomerno tiktakanje v ritmu impulzov, naprava deluje. Naprava oddaja impulze v ograjo in prikaz LED sveti.
Če dioda LED za status ne sveti, je na napaka na napajalni napetosti

4. Demontaža, razstavljanje, skladiščenje in transport

Demontaža, razstavljanje
Pred začetkom demontaže:

- Izklopite aparat.
- Odklopite celotno energijsko napajanje z aparata.
- Obratovalne in pomožne snovi ter preostale obdelovalne materiale odstranite in okolju prijazno zavrzite.

Nato pravilno očistite sklope in sestavne dele ter razstavite v skladu z lokalnimi predpisi za varstvo pri delu in za varovanje okolja.

Skladiščenje, transport
Pazite, da skladiščite ali transportirate le izklopljen aparat.

NAPOTEK!
Pazite, da so akumulatorji shranjeni v prezračevanih in suhih prostorih.

5. Motnje in popravila

OPOZORILO!
Popravila smejo izvajati le kvalificirane osebe.
Uporabite lahko le nadomestne dele, ki jih določi proizvajalec.

Tehnične spremembe pridržane!

IT

Istruzioni per l'uso del recinto elettrico
trapper AN45 / trapper AN80 / trapper AN120

in combinazione con le istruzioni d'installazione e di sicurezza per apparecchi per recinti elettrici SECURA ANIMAL o SECURA SECURITY (www.horizont.com/securaanimal oppure horizont.com/securasecurity)

Istruzioni generali di sicurezza

È necessario disinserire la centralina del recinto da pascolo prima di ogni intervento!

Informazioni sulle istruzioni per l'uso

Le istruzioni per l'uso danno informazioni importanti sull'uso dell'apparecchio. Tutte le informazioni tecniche nella guida sono state elaborate e raccolte con la massima cura. Tuttavia non possono essere esclusi errori. Facciamo presente che non forniamo alcuna garanzia, né ci assumiamo responsabilità giuridiche o qualsiasi tipo di responsabilità per conseguenze riconducibili
a informazioni errate. Si ringrazia anticipatamente per la comunicazione di eventuali
errori riscontrati. La premessa per lavorare in sicurezza è il rispetto delle istruzioni di sicurezza e delle istruzioni di metodo. Inoltre devono essere rispettate le norme antinfortunistiche locali vigenti sul luogo d'impiego dell'apparecchio e le prescrizioni generali di sicurezza.

Le istruzioni per l'uso devono essere lette con cura prima di iniziare qualsiasi lavoro!

È parte integrante del prodotto e deve essere conservata nelle immediate vicinanze dell'apparecchio in modo che il personale vi possa accedere in ogni
momento.

Se vendete o questo prodotto o lo trasmettete ad altri, è assolutamente necessario consegnare anche le presenti istruzioni. Le illustrazioni in queste istruzioni per una migliora rappresentazione dei fatti non sono necessariamente in scala e possono differire lievemente dalla versione effettiva.

---

1. Descrizione e composizione del prodotto

L'apparecchio trasferisce impulsi di tensione a un recinto per pascolo collegata.

Attenzione! Devono essere impiegati solo i componenti accessori opzionali
prescritti dal produttore!

2. Montaggio e installazione

Montaggio:

L'apparecchio può essere montato a scelta su una parete oppure un palo resistente. Il paletto di messa a terra (paletto longitudinale) deve essere installato in un punto umido
e interrato in profondità nel terreno ed essere collegato con un filo resistente alla corrosione con il morsetto di messa a terra (⏚) dell'apparecchio.
Collegare il cavo del recinto al morsetto con il simbolo del fulmine (ϟ).
L'apparecchio è protetto dall'umidità solo se viene montato a
regola d'arte. Proteggere dall'esposizione ai raggi solari diretti. Non utilizzare l'apparecchio se lasciato per terra. Posizionare l'apparecchio in un luogo non a rischio incendio.

Messa a terra:

Una buona messa a terra del recinto è molto importante per il corretto funzionamento e la resa ottimale dell'apparecchio. Per questo motivo è necessario che la messa a terra venga eseguita in un punto possibilmente umido e con vegetazione.
In caso di terreno secco e recinto lungo è necessario posare un ulteriore conduttore di terra con collegamenti a massa intermedi (ogni 50m) lungo il recinto.

Installazione con un accumulatore da 12V:

Collegare l'accumulatore da 12V (rosso + / nero -), accertandosi che i morsetti siano puliti e che la polarità sia corretta. In caso di polarità errata, l'apparecchio non si avvia.

CAUTELA!
Usare solo accumulatori da 12V ricaricabili e caricare
gli accumulatori con sfiato solo in un ambiente ben aerato. Durante la procedura di ricarica, scollegare l'accumulatore dall'apparecchio. L'accumulatore prima e dopo ogni impiego, nonché in caso di prolungata conservazione (ogni 2 mesi) deve essere caricato ed essere scollegato dall'apparecchio.

L'apparecchio dispone di una funzione AUTO-ON che assicura che, non appena viene collegata un'alimentazione di tensione, l'apparecchio inizia a funzionare.

Installazione con adattatore di rete da 230V/110V:

Utilizzare per il funzionamento con una rete da 230V solo l‘alimentatore 47PSU0008EU/UK come indicato sulla piastra intermedia dell‘apparecchio! Collegare l’adattatore di rete con l’apparecchio tramite il collegamento alla rete ② come descritto nella.

Installazione con 230V/110V:

Inserire la spina dell’apparecchio nella presa.

CAUTELA!
L’apparecchio dispone di una funzione AUTO-ON, pertanto l’apparecchio si avvia dopo il collegamento con la rete di alimentazione.

3. Messa in funzione

Messa in funzione alimentatori:
L’apparecchio si avvia automaticamente dopo il collegamento con l’alimentazione di tensione. Dopo 1 secondo viene emesso un ticchettio uniforme al ritmo di degli impulsi, l’apparecchio è in funzione.
L’apparecchio trasmette impulsi al recinto e l’indicatore LED è acceso.
Se il LED di stato non è acceso, è presente un difetto nell’alimentazione di tensione.

4. Smontaggio, scomposizione, stoccaggio e trasporto

Smontaggio, scomposizione
Prima dell’inizio dello smontaggio:

- Spegnere l’apparecchio.
- Scollegare l’intera alimentazione dall’apparecchio.
- Rimuovere tutti i materiali di esercizio e ausiliari nonché i restanti materiali di lavorazione e smaltirli nel rispetto dell’ambiente.

In seguito pulire a regola d’arte gli assiemi e i componenti e scomporli nel rispetto delle norme locali in materia di sicurezza sul lavoro e di tutela ambientale.

Stoccaggio, trasporto
È necessario assicurare che l’apparecchio venga stoccato o trasportato solo quando non è in funzione.

AVVERTENZA!
È necessario tener conto del fatto che gli accumulatori devono esser stoccati in ambienti ventilati e asciutti.

5. Guasto e riparazione

AVVERTENZA!
Gli interventi di riparazione possono essere eseguiti solo da personale qualificato.
Devono essere impiegati solo i pezzi di ricambio prescritti dal produttore.

Con riserva di modifiche tecniche!

ES Traducción de las introducciones de servicio de la valla eléctrica trapper AN45 / trapper AN80 / trapper AN120

en combinación con las indicaciones de instalación y seguridad para dispositivos de valla eléctrica SECURA ANIMAL o SECURA SECURITY (www.horizont.com/securaanimal o www.horizont.com/securasecurity)

Indicaciones generales de seguridad

¡La valla para pastizales debe ser desconectada antes de cada intervención!

Informaciones sobre las instrucciones de servicio

Las instrucciones de servicio aportan importantes indicaciones para la manipulación con el aparato. Todas las indicaciones técnicas en las instrucciones
han sido elaboradas o bien agrupadas con el mayor cuidado. A pesar de ello no se pueden descartar errores. Queremos resaltar que no se pueden asumir ni una garantía ni una responsabilidad legal o cualquier responsabilidad por consecuencias atribuibles a indicaciones erróneas. Les agradecemos en todo momento la comunicación de eventuales errores. La condición para un trabajo seguro es el cumplimiento de las indicaciones de seguridad e indicaciones de manipulación indicadas. Además, se deben cumplir las normas de prevención de accidentes y disposiciones generales de seguridad vigentes en el lugar de emplazamiento del dispositivo.

¡Las instrucciones de servicio deben ser leídas detalladamente antes de iniciar todos los trabajos!

Estas son parte integrante del producto y deben ser conservadas al alcance del personal en todo momento en inmediata cercanía del dispositivo.

En caso de venta de este producto o su entrega a terceros, entregue imprescindiblemente también estas instrucciones. Las ilustraciones en estas instrucciones son para una mejor representación de las circunstancias, no necesariamente están en escala y pueden desviarse de la ejecución efectiva.

---

1. Descripción y composición del producto

El dispositivo emite impulsos de tensión la valla de pastizales conectada.

¡Atención! ¡Se deben emplear únicamente los componentes adicionales opcionales especificados por el fabricante!

2. Montaje e instalación

Montaje:

El dispositivo puede ser montado selectivamente en una pared o en una columna sólida. La varilla de puesta a tierra (varilla longitudinal) debe ser clavada en un punto húmedo, en lo posible profundo, y ser conectada con un alambre resistente a la corrosión con el borne de puesta a tierra (⏚) del dispositivo. Conectar el conductor del vallado al borne con el símbolo de rayo (ϟ) .
El dispositivo solo está protegido contra la humedad en caso de un montaje reglamentario. Proteger de la radiación solar directa No operar el dispositivo estando depositado en el suelo. Instalar el dispositivo en un lugar sin riesgos de fuego.

Puesta a tierra:
Una buena puesta a tierra del vallado es extremadamente importante para un servicio impecable y una prestación óptima del dispositivo, por esta razón la puesta a tierra debe ser realizada en lo posible en un punto húmedo y cubierto de plantas.
Con suelo seco y vallado largo se debe tender un conductor de puesta a tierra adicional con puestas a tierra intermedias (cada 50m) a lo largo del vallado.

Instalación con un acumulador de 12V:
conectar a un acumulador de 12V (rojo+ / negro-), en este caso se debe cuidar de la polaridad correcta y la limpieza de los bornes de los polos. En caso de polaridad errónea el dispositivo no funciona.

¡PRECAUCIÓN!
Emplear únicamente acumuladores recargables de 12V, en este caso cargar acumuladores recargables con aireación solo en recintos bien ventilados. Durante el procedimiento de carga separar el acumulador del dispositivo. El acumulador debe ser cargado antes y después de cada empleo así como en caso de un almacenamiento prolongado (cada 2 meses) y estar desembornado del dispositivo.

El dispositivo dispone de una función AUTO-ON que cuida de que en el momento que se conecta una alimentación de tensión el dispositivo asume el servicio.

Instalación con fuente de alimentación de 230/110V:
¡Utilice para el servicio en la red de 230V exclusivamente la fuente de alimentación 47PSU0008EU/UK,como está indicado en la placa intermedia en el dispositivo! Conectar la fuente de alimentación con un dispositivo como se describe en la Fig. 4 a través de la conexión de red ② .

Instalación con 230/110V:
enchufar la clavija de red del dispositivo en la caja de enchufe.

¡PRECAUCIÓN!
El dispositivo dispone de una función AUTO-ON, de manera que este se inicia tras la conexión con la red de suministro.

3. Puesta en servicio

Puesta en servicio de dispositivos de red:
el dispositivo se inicia automáticamente tras la conexión con el suministro de tensión. Tras 1 segundo se escucha un tic-tac uniforme al ritmo de los impulsos, el dispositivo está en servicio.
El dispositivo emite impulsos a la valla y la indicación LED está encendida.
Si el LED de estado no está encendido existe un defecto en el suministro de tensión.

4. Desmontaje, despiece, almacenaje y transporte

Desmontaje, despiece

Antes de iniciar el desmontaje:

- Desconectar el aparato.
- Separar el suministro completo de energía del dispositivo.
- Retirar los medios de servicio y auxiliares así como los materiales de procesamiento restantes y eliminarlos respetuosamente con el medio ambiente.

A continuación limpiar profesionalmente los grupos constructivos y componentes y despiezarlos bajo observación de las normas locales de protección de trabajo y de protección del medio ambiente.

Almacenaje, transporte

Se debe observar de almacenar o transportar el dispositivo en servicio desconectado.

¡NOTA!
Se debe observar que los acumuladores se deben almacenar en recintos secos y ventilados.

5. Averías y reparación

¡ADVERTENCIA!
Las reparaciones solo pueden ser ejecutadas por personas cualificadas.
Se deben emplear únicamente los componentes de repuesto especificados por el fabricante.

¡Modificaciones técnicas reservadas!

PT

Manual de instruções do aparelho da vedação eletrificada trapper AN45 / trapper AN80 / trapper AN120

em combinação com as indicações de implementação e de segurança para aparelhos da vedação eletrificada SECURA ANIMAL ou SECURA SECURITY (www.horizont.com/securaanimal ou www.horizont.com/securasecurity)

Instruções gerais de segurança

O aparelho da vedação deve ser desligado antes de qualquer intervenção!

Informações sobre o manual de instruções

O manual de instruções fornece indicações importantes sobre o manuseamento do aparelho Os dados técnicos nas instruções
foram todos criados ou reunidos com o máximo cuidado. Apesar disso, não se podem excluir erros. Alertamos que não se assume a responsabilidade jurídica ou garantia por consequências resultantes de
indicações erradas. Agradecemos que nos comunique eventuais erros
sempre que for pertinente. Um trabalho seguro pressupõe o cumprimento das indicações de segurança prescritas e das instruções de manuseamento. Além disso, devem ser cumpridos os regulamentos locais de prevenção de acidentes válidos no local de utilização do aparelho, assim como os regulamentos gerais de segurança.

O manual de instruções deve ser lido com atenção antes de iniciar qualquer trabalho!

Faz parte do produto e deve ficar guardado perto do aparelho, de modo a poder ser consultado pelo pessoal
a qualquer momento.

Se vender ou passar este produto a outros, entregue também estas instruções. As imagens nestas instruções não são forçosamente à escala para uma melhor representação das situações e podem mesmo divergir ligeiramente do modelo real.

---

1. Descrição e composição do produto

O aparelho emite impulsos de voltagem a uma vedação ligada.

Atenção! Utilizar apenas os componentes adicionais opcionais especificadas pelo fabricante!

2. Montagem e instalação

O aparelho pode ser montado opcionalmente numa parede ou num pilar sólido. A haste de terra (haste longitudinal) deve ser cravada o mais fundo possível no solo, num local húmido, e ligada ao terminal de terra (⏚) do aparelho com um arame resistente à corrosão.

Ligar os terminadores ao terminal com o símbolo de um relâmpago (ϟ) .
O aparelho estará protegido contra a humidade apenas se for montado corretamente. Proteger da radiação solar direta. Não operar o aparelho estando o mesmo pousado no chão. Instalar o aparelho num local que não apresente risco de incêndio.

Ligação à terra:
Uma boa ligação à terra da vedação é essencial para o bom funcionamento e o desempenho ideal do aparelho; por isso, a ligação à terra devia ser realizada num lugar bastante húmido e cheio de vegetação.
Em caso de solo seco e vedação longa deve ser colocado um fio de terra adicional com ligações intermediárias (a cada 50 m) ao longo da vedação.

Instalação com uma bateria de 12 V:
Ligar a bateria de 12 V (vermelho + / preto -), assegurando que os terminais polares estão limpos e que a polaridade está correta. Em caso de polaridade incorreta o aparelho não arranca.

CUIDADO!
Utilizar apenas baterias de 12 V recarregáveis e carregá-las apenas em locais bem ventilados. Desconectar a bateria do aparelho durante o processo de carga. A bateria deve ser carregada antes e após cada utilização, bem como durante o armazenamento a longo prazo (a cada 2 meses) e deve ser desconectada do aparelho.

O aparelho dispõe de uma função AUTO-ON, através da qual o aparelho começa a operar assim que a alimentação elétrica for ligada.

Instalação com adaptador de rede 230 V/110 V

Para operação a 230V utilizar apenas o adaptador de corrente 47PSU0008EU/UK,como é indicado na placa do aparelho!

Ligar o adaptador de rede ao aparelho, conforme ilustrado na Fig. 4 através da ligação de rede ②.

Instalação com 230 V/110 V:

Inserir a ficha de rede do aparelho na tomada.

CUIDADO!
O aparelho dispõe de uma função AUTO-ON, de modo que o aparelho possa iniciar depois de ligado à rede de alimentação.

3. Colocação em funcionamento

Colocação em funcionamento do aparelho de rede
O aparelho arranca automaticamente depois de ser ligado à alimentação da tensão. Após 1 segundo ouve-se um “tique-taque” regular ao ritmo dos impulsos, o aparelho está a funcionar.
O aparelho emite impulsos à vedação e acende-se um LED.
Se o LED de estado não acender, existe um problema na alimentação da tensão

4. Desmontagem, desmantelamento, armazenamento e transporte

Desmontagem, desmantelamento
Antes de iniciar a desmontagem:

- Desligar o aparelho.
- Desligar toda a alimentação elétrica do aparelho.
- Afastar os meios auxiliares e de serviço e todos os restantes materiais de processamento e eliminá-los sem prejuízo para o ambiente.

De seguida, limpar devidamente os módulos e os componentes e desmantelá-los de acordo com os regulamentos locais de proteção no trabalho e prevenção de acidentes.

Armazenamento, transporte
Certifique-se que o aparelho é armazenado ou transportado sempre desligado.

NOTA!
Certifique-se que as baterias são guardadas em espaços secos e ventilados.

5. Avaria e reparação

AVISO!
As reparações só podem ser realizadas por pessoal qualificado.
Utilizar apenas as peças de reposição especificadas pelo fabricante.

Reservado o direito a alterações técnicas!

PL

Instrukcja eksploatacji urządzenia elektrycznego trapper AN45 / trapper AN80 / trapper AN120

w połączeniu z zasadami montażu i zasadami bezpieczeństwa dotyczącymi urządzeń ogrodzenia elektrycznego SECURA ANIMAL lub SECURA SECURITY (www.horizont.com/securaanimal lub www.horizont.com/securasecurity)

Ogólne instrukcje bezpieczeństwa

Urządzenie ogrodzenia pastwiska musi zostać wyłączone przed każdą ingerencją!

Informacje dotyczące instrukcji eksploatacji

Instrukcja eksploatacji zawiera ważne informacje dotyczące korzystania z urządzenia. Wszystkie informacje techniczne w instrukcji zostały opracowane bądź zebrane z najwyższą starannością. Mimo to nie można wykluczyć błędów. Informujemy, że nie możemy przejąć żadnej gwarancji ani odpowiedzialności prawnej, ani jakiejkolwiek innej odpowiedzialności za skutki podania błędnych informacji. Będziemy wdzięczni za zgłoszenie nam ewentualnych błędów. Warunkiem bezpiecznej pracy jest przestrzeganie podanych zasad bezpieczeństwa i instrukcji prac. Ponadto należy przestrzegać lokalnych przepisów BHP obowiązujących w miejscu eksploatacji urządzenia oraz ogólnych przepisów dot. bezpieczeństwa.

Instrukcję eksploatacji należy uważnie przeczytać przed przystąpieniem do wszelkich prac.

Jest ona częścią składową produktu i należy ją starannie przechowywać w bezpośredniej bliskości urządzenia, tak aby przez cały czas była dostępna dla personelu.

Sprzedając lub przekazując niniejszy produkt, należy koniecznie dołączyć niniejszą instrukcję. Rysunki w niniejszej instrukcji w celu lepszej prezentacji niekoniecznie muszą być wiernym odwzorowaniem w skali i mogą nieznacznie różnić się od faktycznego wykonania.

---

1. Opis i części składowe produktu

Urządzenie przesyła impulsy napięciowe do podłączonego ogrodzenia pastwiska.

Uwaga! Należy wyłącznie używać opcjonalnych elementów dodatkowych określonych przez producenta!

2. Montaż i instalacja

Montaż:

Urządzenie można montować do wyboru na ścianie lub na solidnym słupie. Pręt uziemiający (pręt podłużny) należy wbić w wilgotnym punkcie możliwie głęboko w grunt i połączyć za pośrednictwem odpornego na korozję drutu z zaciskiem uziemiającym (⏚) urządzenia.
Przewód ogrodzenia podłączyć do zacisku z symbolami błyskawicy (ϟ) .
Urządzenie jest zabezpieczone przed wilgocią tylko pod warunkiem prawi-

dłowego zamontowania. Chronić przed bezpośrednim nasłonecznieniem. Urządzenie nie może być ustawiane na gruncie. Urządzenie należy ustawić w miejscu niezagrożonym pożarem.

Uziemienie:
Właściwe uziemienie ogrodzenia jest niezmiernie ważne z punktu widzenia prawidłowej eksploatacji i optymalnej wydajności urządzenia, dlatego należy je wykonać w możliwie wilgotnym i zarośniętym miejscu.
W przypadku suchej gleby i długiego ogrodzenia należy poprowadzić przy ogrodzeniu dodatkowy przewód uziemiający z uziomami pośrednimi (co 50 m).

Instalacja z akumulatorem 12 V:
Podłączyć akumulator 12 V (czerwony + / czarny -), zwracając uwagę na czystość zacisków biegunów i prawidłową polaryzację. W przypadku nieprawidłowej polaryzacji urządzenie nie uruchamia się.

OSTROŻNIE!
Stosować tylko akumulatory 12 V z możliwością ładowania, akumulatory z możliwością ładowania z odpowietrzeniem ładować wyłącznie w dobrze wentylowanych pomieszczeniach. Na czas ładowania odłączyć akumulator od urządzenia. Akumulator należy ładować przed i po każdym użyciu oraz przy dłuższym składowaniu (co 2 miesiące) po odłączeniu od urządzenia.

Urządzenie posiada funkcję AUTO-ON, która sprawia, że z chwilą podłączenia zasilania urządzenie zaczyna pracować.

Instalacja z adapterem sieciowym 230 V / 110 V:

Połączyć adapter sieciowy z urządzeniem w sposób opisany na rys. 3 przez przyłącze sieciowe ②. Za pomocą adaptera sieciowego można łatwo naładować podłączony akumulator 12 V w trybie połączenia równoległego.
W przypadku awarii zasilania 230 V / 110 V urządzenie zasilane jest z akumulatora.

Instalacja z 230 V / 110 V:

Podłączyć wtyczkę sieciową urządzenia do gniazda wtykowego.

OSTROŻNIE!
Urządzenie posiada funkcję AUTO-ON, która uruchamia urządzenie po podłączeniu do sieci elektrycznej.

3. Uruchomienie

Uruchomienie urządzeń sieciowych:

Urządzenie uruchamia się automatycznie po podłączeniu zasilania. Po upływie 1 sekundy daje się słyszeć równomierne tykanie w rytmie impulsów, urządzenie pracuje.
Urządzenie podaje impulsy na ogrodzenie i wskaźnik LED świeci się.
Jeśli diody LED stanu nie świecą się, oznacza to, że występuje usterka zasilania.

4. Demontaż, rozkładanie na części, składowanie i transport

Demontaż, rozkładanie na części
Przed przystąpieniem do demontażu:

- wyłączyć urządzenie.
- Odłączyć od urządzenia całe źródło zasilania.
- Usunąć materiały eksploatacyjne i pomocnicze oraz pozostałe materiały montażowe i poddać ekologicznej utylizacji.

Następnie odpowiednio oczyścić podzespoły oraz części i rozłożyć na elementy składowe, przestrzegając obowiązujących lokalnie przepisów BHP.

Składowanie, transport
Należy zwrócić uwagę, aby składowane lub transportowane urządzenie było wyłączone.

WSKAZÓWKA!
Zwracać uwagę, aby akumulatory były składowane w wentylowanych i suchych pomieszczeniach.

5. Usterki i naprawa

OSTRZEŻENIE!
Naprawy mogą być wykonywane tylko przez wykwalifikowany personel.
Należy używać tylko części zamiennych podanych przez producenta.

Zmiany techniczne zastrzeżone!

RU

Перевод руководства по эксплуатации электрической изгороди trapper AN45 / trapper AN80 / trapper AN120

вместе с указаниями по установке и безопасности генераторов электро-импульсов SECURA ANIMAL или SECURA SECURITY (www.horizont.com/securaanimal или www.horizont.com/securasecurity)

Общие указания по безопасности

Перед проведением любых работ выключайте генератор электро-импульсов!

Информация о руководстве по эксплуатации

В руководстве по эксплуатации содержатся важные указания по обращению с устройством. Все технические данные, приведенные в руководстве, были собраны и проработаны с максимальной тщательностью. Однако не исключена вероятность наличия ошибок. Обращаем ваше внимание на то, что ни гарантия, ни юридическая или любая другая ответственность не распространяются на последствия использования ошибочных данных. Мы с благодарностью принимаем информацию о возможных ошибках. Для безопасной работы необходимо следовать приведенным указаниям по безопасности и эксплуатации. Кроме того, должны соблюдаться предписания по предотвращению несчастных случаев и общие правила техники безопасности, действующие на месте эксплуатации устройства.

Перед началом работ внимательно изучите руководство по эксплуатации!

Оно является неотъемлемой частью устройства и должно храниться в непосредственной близости от него, чтобы персонал мог в любое время обратиться к нему.

В случае продажи или передачи изделия обязательно передайте с ним и это руководство. Для наглядности в рисунках в настоящем руководстве не всегда строго выдерживается масштаб, поэтому они могут незначительно отличаться от реального исполнения.

---

1. Описание и состав изделия

Устройство подает импульсы напряжения на подключенную пастбищную изгородь.

Внимание! Используйте только дополнительные опции, предписанные изготовителем!

2. Монтаж и установка

Монтаж:

Устройство может монтироваться на стене или на стойке. Заземляющий стержень (продольный стержень) необходимо как можно глубже вбить во влажном месте и посредством проволоки, устойчивой к коррозии, подключить к клемме заземления (⏚) на устройстве.
Кабель изгороди подключите к клемме со значком молнии (ϟ).
Устройство защищено от влажности только при правильно выполненном монтаже. Обеспечьте защиту устройства от прямых солнечных лучей. Устройство нельзя эксплуатировать в положении, когда оно лежит на земле. Не устанавливайте устройство в пожароопасном месте.

Заземление:

Хорошее заземление изгороди исключительно важно для безупречной работы и оптимальной производительности устройства, поэтому заземление должно выполняться в наиболее влажном и заросшем месте.
В случае сухой почвы и длинной изгороди вдоль нее необходимо проложить дополнительный кабель заземления с промежуточными заземлениями (через каждые 50 м).

Установка с аккумулятором 12 В:
Подключите устройство к аккумулятору 12 В (красный цвет + / черный цвет -), при этом следите, чтобы полюсные клеммы были чистыми и была соблюдена правильная полярность. При неправильно подключенных полюсах устройство не включается.

ОСТОРОЖНО!
Используйте только аккумуляторы 12 В с возможностью зарядки, при этом заряжаемые аккумуляторы с воздухоотводом заряжайте только в хорошо проветриваемом помещении. На время зарядки отсоедините аккумулятор от устройства. Заряжайте аккумулятор и отсоединяйте его от устройства до и после каждого использования, а также при длительном хранении (каждые 2 месяца).

Устройство оснащено функцией автоматического включения AUTO-ON, которая переводит устройство в рабочий режим, как только подключается источник электропитания.

Установка с сетевым адаптером 230 В / 110 В:

Сетевой адаптер соединен с устройством посредством сетевого разъема ②, как показано на рис. 3. С помощью сетевого адаптера можно параллельно заряжать подключенный аккумулятор 12 В.
При отказе питания 230 В / 110 В устройство запитывается от аккумулятора.

Установка с питанием 230 В / 110 В:

Вставьте штекер устройства в розетку.

ОСТОРОЖНО!
Устройство оснащено функцией автоматического включения AUTO-ON, которая запускает его, как только подключается сеть электропитания.

3. Ввод в эксплуатацию

Ввод в эксплуатацию устройств с питанием от сети:
Устройство автоматически запускается после подключения к источнику электропитания. Через 1 секунду станет слышно равномерное тиканье в ритме импульсов. Это означает, что устройство работает.
Устройство подает импульсы на изгородь, и горит светодиодная индикация.
Если светодиод состояния не горит, имеется проблема с подачей напряжения.

4. Демонтаж, разборка, хранение и транспортировка

Демонтаж, разборка

Перед началом демонтажа:

- Выключите устройство.
- Отсоедините от устройства все источники электропитания.
- Уберите и утилизируйте с соблюдением экологических требований эксплуатационные и вспомогательные материалы.

Затем очистите конструктивные узлы и компоненты и выполните разборку с соблюдением действующих местных предписаний по охране труда и окружающей среды.

Хранение, транспортировка
Следите за тем, чтобы устройство хранилось и транспортировалось в выключенном состоянии.

УКАЗАНИЕ!
Следите за тем, чтобы аккумуляторы хранились в проветриваемом сухом помещении.

5. Неисправности и ремонт

ПРЕДУПРЕЖДЕНИЕ!
К выполнению любых работ по ремонту допускается только квалифицированный персонал.
Используйте только запасные части, предписанные изготовителем.

Право на технические изменения сохраняется!

NO

Bruksanvisning til el-gjerdeapparater trapper AN45 / trapper AN80 / trapper AN120

Sammen med etablerings- og sikkerhetsanvisningene for el-gjerdeapparater SECURA ANIMAL eller SECURA SECURITY (www.horizont.com/securaanimal eller www.horizont.com/securasecurity)

Generelle sikkerhetsanvisninge

Det batteridrevne el-gjerdeapparatet må slås av før alle inngrep!

Informasjon for bruksanvisning
Bruksanvisningen gir viktige instruksjoner for håndtering av enheten. Alle tekniske angivelser i anvisningen er bearbeidet og satt sammen med stor grundighet. Like vel kan ikke feil utelukkes. Vi påpeker at man verken kan anta noen garanti eller noe juridisk ansvar eller ansvar for konsekvenser som skyldes feil informasjon. Vi er alltid takknemlige for å få beskjed om eventuelle feil. Forutsetningen for sikkert arbeid er overholdelse av de angitte sikkerhetsinstruksjonene og håndteringsanvisningene. I tillegg må de lokale forskrifter for ulykkesforebygging og generelle sikkerhetsforskrifter som gjelder på brukerstedet, overholdes.

Bruksanvisningen skal leses grundig før man starter alle arbeider!

Den er en bestanddel av produktet og skal oppbevares i umiddelbar nærhet til enheten, til enhver tid tilgjengelig for personalet.

Hvis du selger eller leverer dette produktet videre, lever med denne anvisningen. Figurene i denne anvisningen er ikke nødvendigvis i målestokk, for å kunne framstille faktiske forhold bedre, og de kan avvike noe fra den faktiske utførelsen.

1. Beskrivelse og sammensetning av produktet

Enheten angir spenningsimpulser på et tilkoblet elektrisk gjerde.

OBS! Det skal kun brukes ekstra tilleggskomponenter som er godkjent av produsenten!

2. Montering av installasjon

Montering:
Enheten kan etter valg monteres på en vegg eller en solid påle. Jordstangen (langstangen) må slås så dypt som mulig inn i bakken på et fuktig sted og kobles til enhetens jordterminal (⏚) med en korrosjonsbestandig ledning. Gjerdeledningen kobles til terminalen med lynsymbolet (ϟ).
Enheten er bare beskyttet mot fuktighet ved forskriftsmessig montering. Beskytt mot direkte sollys. Ikke bruk enheten mens den ligger på bakken. Sett opp enheten på et sted som ikke er brannfarlig.

Jording:
En god jording av el-gjerdeenheten er svært viktig for korrekt drift og optimal ytelse på enheten. Derfor bør jordingen utføres på et mest mulig fuktig og begrodd sted.
Ved tørr bakke og langt gjerde skal det legges en ekstra jordleder med mellomjordinger (hver 50. m) langs med gjerdet.

Installasjon med et 12 V oppladbart batteri:
Koble til 12 V oppladbart batteri (rød + / svart -), kontroller samtidig at polklemmene er rene og polariteten er riktig. Ved feil polaritet starter ikke enheten.

FORSIKTIG!
Bruk bare oppladbare 12 V batterier, og lad bare oppladbare batterier med utlufting i godt ventilerte rom. Koble det oppladbare batteriet fra enheten under lading. Det oppladbare batteriet skal lades opp før og etter hver bruk samt ved langtidslagring (annenhver måned), og kobles fra enheten.

Enheten har en AUTO-ON-funksjon, som sørger for at med en gang en spenningsforsyning blir koblet til, starter enheten driften.

Installasjon med 230 V / 110 V nettadapter:

Koble nettadapteret til enheten som beskrevet i Fig. 3 via nettilkoblingen ②. Med nettadapteret kan et tilkoblet 12 V batteri i parallelldrift lades enkelt. Ved svikt i 230 V/ 110 V-forsyningen mates apparatet fra batteriet.

Installasjon med 230 V / 110 V:

Sett støpslet til enheten inn i stikkontakten.

FORSIKTIG!
Enheten har en AUTO-ON-funksjon, slik at enheten starter etter tilkobling til strømforsyningen.

3. Igangsetting

Igangsetting nettenheter:
Enheten starter automatisk etter tilkobling med spenningsforsyningen. Etter 1 sekund høres en jevn tikking i rytmen til impulsene. Enheten er i drift. Enheten gir impulser til gjerdet og LED-indikatoren lyser.
Hvis status-LEDen ikke lyser, er det en feil ved spenningsforsyningen.

4. Demontering, lagring og transport

Demontering
Før man begynner demonteringen:

- Slå av enheten.
- Koble all energiforsyningen fra enheten.
- Fjern drifts- og hjelpestoffer og andre bearbeidingsmaterialer og avhend miljøvennlig.

Rengjør deretter aggregatene og komponentene riktig og demonter dem i samsvar med gjeldende lokale forskrifter for arbeidssikkerhet og miljøvern.

Lagring, transport
Vær forsiktig når du lagrer eller transporterer enheten mens den er slått av.

MERK!
Det er viktig å oppbevare oppladbare batterier i ventilerte og tørre rom.

5. Feil og reparasjon

ADVARSEL!
Reparasjoner må kun utføres av kvalifiserte personer.
Bruk bare reservedeler som er foreskrevet av produsenten.

Med forbehold om tekniske endringer!

SE

Bruksanvisning för elstängselaggregatet trapper AN45 / trapper AN80 / trapper AN120

i kombination med installations- och säkerhetsanvisningarna för elstängselaggregaten SECURA ANIMAL eller SECURA SECURITY (www.horizont.com/securaanimal eller www.horizont.com/securasecurity)

Allmänna säkerhetsanvisningar

Elstängselaggregatet ska kopplas från före varje ingrepp!

Information om bruksanvisningen

Bruksanvisningen ger viktig information om hur aggregatet ska hanteras. Alla tekniska angivelser i bruksanvisningen har utarbetats och sammanställts med omsorg. Trots detta kan fel inte uteslutas. Vi vill härmed påpeka att vi varken lämnar någon garanti eller tar något juridiskt eller annat ansvar för konsekvenser som härrör från felaktiga angivelser. Vi tar tacksamt emot meddelanden om eventuella fel. Förutsättningen för ett säkert arbete är att säkerhetsangivelserna och instruktionerna efterföljs. Dessutom ska de lokala reglerna om olycksförebyggande och allmänna säkerhetsbestämmelser som är tillämpliga på användningsplatsen iakttas.

Bruksanvisningen ska läsas igenom noggrant innan alla typer av arbete påbörjas!

Den är en del av produkten och ska förvaras på en säker plats i närheten av aggregatet och alltid finnas tillgänglig för personalen.

Vid försäljning eller överlåtelse av produkten är det viktigt att bruksanvisningen överlämnas tillsammans med aggregatet. Syftet med bilderna i den här bruksanvisningen är framför allt att illustrera fakta, vilket innebär att de inte alltid är skalenliga och därför kan avvika något från det faktiska utförandet.

---

1. Beskrivning av produkten och dess uppbyggnad

Aggregatet matar spänningsimpulser till ett anslutet elstängsel.

Obs! Endast tillvalskomponenter som är godkända av tillverkaren får användas!

2. Montering och installation

Montering:

Du kan välja om du vill montera aggregatet på en vägg eller en stabil påle. Jordspettet ska slås ner djupt i marken på ett fuktigt ställe och anslutas med en korrosionshärdig tråd till jorduttaget (⏚) på aggregatet.

Anslut stängseltråden till uttaget med blixtsymbolen (ϟ) .
Aggregatet är endast skyddat mot fukt om det monteras korrekt. Skydda aggregatet mot direkt solljus. Aggregatet får inte användas liggande på marken. Ställ upp aggregatet på en icke brandfarlig plats.

Installation med ett laddningsbart 12 V-batteri:
anslut ett laddningsbart 12 V-batteri (röd +/svart -), kontrollera att polklämmorna är rena och att de ansluts korrekt. Vid felaktig polaritet startar inte aggregatet.

SE UPP!
Använd endast laddningsbara 12 V-batterier; laddningsbara batterier med ventilation ska endast laddas i väl ventilerade utrymmen. Koppla bort det laddningsbara batteriet från apparaten under laddning. Batteriet ska laddas före och efter användning samt vid längre förvaring (varannan månad) samt kopplas från aggregatet.

Aggregatet har en AUTO-ON-funktion som sätter aggregatet i drift så snart en strömkälla ansluts.

Installation med 230 V/110 V-nätadapter:
anslut nätadaptern till aggregatet via nätanslutningen ② enligt beskrivningen i fig. 3. Med nätadaptern kan man enkelt ladda ett anslutet 12 V-batteri parallellt.
Vid avbrott på 230 V/110 V-strömförsörjningen matas aggregatet från batteriet.

Installation med 230 V/110 V:
sätt in aggregatets stickkontakt i eluttaget.

SE UPP!
Aggregatet har en AUTO-ON-funktion som sätter aggregatet i drift så snart det ansluts till elnätet.

3. Idrifttagning

Idrifttagning nätaggregat:
aggregatet startar automatiskt när strömförsörjningen ansluts. Efter en sekund hör man ett jämnt tickande, vilket betyder att aggregatet är i drift.
Aggregatet matar impulser till stängslet och LED-indikationen lyser.
Om status-LED:erna inte lyser föreligger en störning.

4. Demontering, isärtagning, förvaring och transport

Demontering, isärtagning
Innan demonteringen:

- Stäng av aggregatet.
- Koppla från all energiförsörjning från aggregatet.
- Avlägsna drifts- och hjälpmaterial samt andra bearbetningsmaterial och kassera dessa på ett miljövänligt sätt.

Rengör sedan aggregaten och komponenterna ordentligt och demontera dem i enlighet med gällande lokala arbets- och miljöskyddsföreskrifter.

Förvaring, transport
Aggregatet ska endast förvaras och transporteras i frånkopplat tillstånd.

OBSERVERA!
Laddningsbara batterier ska förvaras i ventilerade och torra utrymmen.

5. Störning och reparation

VARNING!
Reparationer får endast utföras av behöriga personer.
Endast reservdelar som är godkända av tillverkaren får användas.

Vi förbehåller oss rätten till tekniska ändringar!

FI

Sähköaitalaitteen käyttöohje

trapper AN45 / trapper AN80 / trapper AN120

sekä asennus- ja turvaohjeet SECURA ANIMAL- ja SECURA SECURIT -sähköaitalaitteille (www.horizont.com/securaanimal tai www.horizont.com/securasecurity)

Yleisiä turvaohjeita

Aitauslaite on kytkettävä pois päältä ennen siihen koskettamista!

Käyttöohjetta koskevia tietoja
Käyttöohje sisältää laitteen käyttöä koskevia tärkeitä tietoja. Kaikki käyttöohjeen tekniset tiedot on laadittu erittäin huolellisesti. Virheet ovat kuitenkin mahdollisia. Emme vastaa virheellisten tietojen seurauksena aiheutuneista takuuvaatimuksista, juridisista tai muista velvoitteista. Otamme vastaan ilmoituksia mahdollisista virheistä milloin tahansa. Turvallinen työskentely edellyttää, että annettuja turva- ja käyttöohjeita noudatetaan. Lisäksi on noudatettava laitteen käyttöpaikkaa koskevia paikallisia tapaturmantorjuntaohjeita ja yleisiä turvallisuusmääräyksiä.

Tutustu tähän käyttöohjeeseen huolellisesti ennen töiden aloittamista laitteella.

Käyttöohje on osa laitetta. Käyttöohje on säilytettävä huolellisesti laitteen läheisyydessä niin, että se on laitetta käyttävien henkilöiden saatavilla.

Jos myyt tai toimitat laitteen edelleen, luovuta ehdottomasti myös tämä käyttöohje. Tässä käyttöohjeessa olevien kuvien tarkoituksena on kuvata laitetta. Kuvat eivät välttämättä ole oikeassa mittasuhteessa ja voivat poiketa hieman alkuperäisestä kokoonpanosta.

1. Laitteen kuvaus

Laite antaa sähköimpulsseja liitettyyn aitaan.

Huomio! Käytä vain valmistajan määräämiä varaosia!

2. Asennus ja käyttöönotto

Asennus

Laite voidaan asentaa joko seinälle tai kiinteään tolppaan. Toimitussisältöön kuuluva (pitkä) maadoitussauva on asennettava kosteaan paikkaan mahdollisimman syvälle maahan ja liitettävä laitteen maadoitusliittimeen korroosionkestävällä metallilangalla (⏚).
Liitä aitajohto liittimeen, jossa on salaman kuva (ϟ) .
Laite on suojattu kosteudelta vain asianmukaisesti asennettuna. Suojaa suoralta auringonpaisteelta. Älä käytä laitetta kun se on maassa. Sijoita laite paloturvalliseen paikkaan.

Maadoitus:

Aidan asianmukainen maadoitus on tärkeää laitteen moitteettoman käytön ja optimaalisen tehon varmistamiseksi. Siksi maadoitus tulee suorittaa mahdollisimman kosteassa ja kasvuston peittämässä paikassa.
Jos maaperä on kuiva ja käytössä on pitkä aita, aitaan on asennettava ylimääräinen maadoitusjohdin välijohtimilla (50 metrin välein).

Kokoonpano 12 V akulla:

Liitä 12 V akku (punainen + / musta -). Tarkista, että navat ovat puhtaat ja oikein. Laite ei toimi, jos navat ovat väärin.

VAROITUS!
Käytä vain 12 V akkuja. Lataa ladattavia akkuja vain hyvin tuuletetuissa tiloissa. Irrota akku laitteesta latauksen ajaksi. Akku on ladattava aina ennen käyttöä ja sen jälkeen sekä pidemmän varastoinnin ajaksi (2 kuukauden välein) ja irrotettava laitteesta.

Laitteessa on AUTO-ON-toiminto, joka kytkee laitteen toimintaan heti, kun se liitetään virransyöttöön.

Kokoonpano 230 V / 110 V verkkosovittimella:

Liitä verkkosovitin verkkoliitännän ② kautta laitteeseen kuvassa 3 kuvatulla tavalla. Verkkosovittimella voidaan ladata helposti rinnakkaiskäytössä oleva 12 V akku.

Jos 230 V / 110 V virransyöttö katkeaa, laite saa virran akusta.

Kokoonpano 230 V / 110 V jännitteellä:

Kytke laitteen verkkolaite pistorasiaan.

VAROITUS
Laitteessa on AUTO-ON-toiminto, joka käynnistää laitteen heti, kun se liitetään virransyöttöön.

3. Käyttöönotto

Verkkolaitteiden käyttöönotto:
Laite käynnistyy automaattisesti kytkettäessä virransyöttöön. Yhden sekunnin kuluttua kuuluu tasainen, impulssien mukainen tikitys. Laite on käyttövalmis.
Laite antaa aitaan impulsseja ja LED-näyttö palaa.
Jos tila-LED ei pala, virransyötössä on
vika.

4. Asennuksen ja laitteen purkaminen, varastointi ja kuljetus

Asennuksen ja laitteen purkaminen
Ennen asennuksen purkamista:

- Kytke laitteen virta pois päältä.
- Irrota laite kokonaan päävirransyötöstä.
- Poista poltto- ja lisäaineet sekä muut materiaalit ja hävitä ympäristöystävällisesti.

Puhdista kokoonpanot ja osat asianmukaisesti ja pura paikallisten työturvallisuutta ja ympäristönsuojelua koskevien määräysten mukaisesti.

Varastointi, kuljetus
Kytke laitteen virta pois päältä ennen varastointia tai kuljetusta.

OHJE!
Varastoi akut vain tuuletetuissa ja kuivissa tiloissa.

5. Häiriöt ja korjaus

VAROITUS!
Korjaukset saa suorittaa vain pätevät henkilöt.
Käytä vain valmistajan määräämiä varaosia.

OIKEUDET TEKNISIIN MUUTOKSIIN PIDÄTETÄÄN!

HU

Elektromos villanypásztor használati utasítása trapper AN45 / trapper AN80 / trapper AN120

A SECURA ANIMAL vagy SECURA SECURITY elektromos villanypásztorára vonatkozó létesítési és biztonsági előírásokkal összefüggésben ((www.horizont.com/securaanimal vagy www.horizont.com/securasecurity)

Általános biztonsági előírások

Beavatkozás előtt kapcsolja ki a villanypásztort!

Használati utasításra vonatkozó tudnivalók

A használati utasítás fontos információkat tartalmaz a készülék kezelésére vonatkozóan. Az utasításban levő minden műszaki adat kidolgozásánál ill. összeállításánál a legnagyobb figyelemmel jártak el. Ennek ellenére a tévedések előfordulása nem kizárt. Felhívjuk figyelmét arra, hogy a gyártó nem vállal sem jogi felelősséget, sem bármilyen garanciát a hibás adatokból fakadó következményekért. Észlelt hibák esetén forduljon bizalommal a gyártóhoz. A biztonságos munkavégzés előfeltétele a megadott biztonsági tudnivalók és cselekvési útmutatók betartása. Ezen túlmenően be kell tartani a készülék felállításának helyén érvényes helyi balesetmegelőzési előírásokat és általános biztonsági előírásokat.

A használati utasítást minden művelet előtt gondosan el kell olvasni!

Az utasítás a készülék részét képezi, és azt közvetlenül a készülék közelében, a személyzet számára mindig hozzáférhető módon kell gondosan tárolni.

Amennyiben eladja vagy továbbadja a készüléket, feltétlenül mellékelje a jelen utasítást. A jelen utasításban található ábrázolások a jobb megértést segítik, és nem feltétlenül méretarányosak, a tényleges kiviteltől csekély mértékben eltérhetnek.

---

1. Termék leírása és szerkezete

A készülék feszültségimpulzusokat továbbít egy csatlakoztatott kerítésre.

Vigyázat! Csak a gyártó által megadott opcionális kiegészítő komponenseket használja!

2. Összeszerelés és telepítés

Összeszerelés:

A készüléket szerelheti falra vagy szolid karóhoz. A földelőrudat nedves helyen üsse be a talajba, lehetőleg mélyen, és korrózióálló huzallal csatlakoztassa a készülék földelőkapcsához.(⏚). A kerítésvezetéket csatlakoztassa a villám szimbólummal ellátott kapocshoz (ϟ) .

A készülék csak előírásszerű összeszerelés esetén védett a nedvességtől. Tartsa távol közvetlen napsütéstől. A készüléket ne a padlóra helyezve üzemeltesse. A készüléket tűztől védett helyen állítsa fel.

Földelés:
A kerítés jó földelése rendkívül fontos a kifogástalan üzemelés és a készülék optimális teljesítménye szempontjából, ezért a földelést lehetőleg nedves és növényzettel benőtt helyen kell elvégezni.
Száraz talaj és hosszú kerítés esetén egy köztes földelőkkel (50 méterenként) ellátott kiegészítő földvezetéket vezessen a kerítés mentén.

Telepítés 12V-os akkumulátorral:
Csatlakoztassa a 12V-os akkumulátort (piros+ / fekete-), ennek során ügyeljen a póluskapcsok tisztaságára és a megfelelő polaritásra. Helytelen polaritás esetében a készülék nem indul el.

VIGYÁZAT!
Csak feltölthető 12V-os akkumulátorokat használjon, ennek során a szellőztetett feltölthető akkumulátorokat csak jól szellőző helyiségekben töltse. A töltési folyamat alatt válassza le az akkumulátort a készülékről. Az akkumulátort minden használat előtt és után, valamint hosszabb tároláskor (2 havonta) fel kell tölteni, és le kell választani a készülékről.

A készülék egy AUTO-ON (Auto-Be) funkcióval rendelkezik, mely gondoskodik arról, hogy a készülék bekapcsoljon feszültségellátás csatlakoztatásakor.

Telepítés 230V/110 V-os hálózati adapterrel:
Csatlakoztassa a hálózati adaptert a 3. ábrán bemutatott módon a készülékhez a hálózati csatlakozón ② keresztül. A hálózati adapterrel egy csatlakoztatott 12V-os akkumulátor párhuzamos üzemben könnyen tölthető.
A 230 V/110 V-os tápfeszültség kimaradása esetén a készüléket az akkumulátor látja el feszültséggel.

Telepítés 230V/110 V-os hálózati adapterrel:
Illessze a készülék hálózati csatlakozódugóját a konnektorba.

VIGYÁZAT!
A készülék AUTO-ON (Auto Be) funkcióval rendelkezik, így a készülék a hálózathoz való csatlakoztatáskor elindul.

3. Üzembehelyezés

Hálózati adapteres készülék üzembe helyezése:
A készülék automatikusan elindul az áramellátásra való csatlakoztatáskor.
1 másodperc múlva egyenletes ketyegés az impulzus ritmusában jelzi a készülék üzemelését.
A készülék impulzusokat továbbít a kerítés felé, és a LED-kijelző világít.
Ha az állapot-LED-ek nem világítanak, a feszültségellátásban üzemzavar lépett
fel.

4. Leszerelés, szétszerelés, tárolás és szállítás

Leszerelés, szétszerelés

A leszerelés előtt:

- Kapcsolja ki a készüléket.
- Válassza le a komplett energiaellátást a készülékről.
- Az üzemi és segédanyagokat, valamint a maradék megmunkálási anyagokat távolítsa el és környezetbarát módon ártalmatlanítsa.

Ezt követően a részegységeket és alkatrészeket szakszerűen tisztítsa meg, és a helyi érvényes munkavédelmi és környezetvédelmi előírásoknak megfelelően szerelje szét.

Tárolás, szállítás

Ügyeljen arra, hogy a készüléket kikapcsolt állapotban tárolja vagy szállítsa.

MEGJEGYZÉS!
Ügyeljen arra, hogy az akkumulátorokat jól szellőző és száraz helyiségben tárolja.

5. Üzemzavarok és javítás

FIGYELEM!
A javításokat csak szakképzett személyzet végezheti.
Csak a gyártó által előírt cserealkatrészeket használja!

Fig. 1

EN Spare parts	DE Ersatzteile	FR Pièces détachées
NL Reserve onderdelen	DK Reservedele	SI Rezervni deli
IT Pezzi di ricambio	ES Repuesto	PT Peças
PL Części zamienne	RU Запасные части	NO Reservedeler
SE Reservdelar	FI Varaosat	HU Alkatrészek

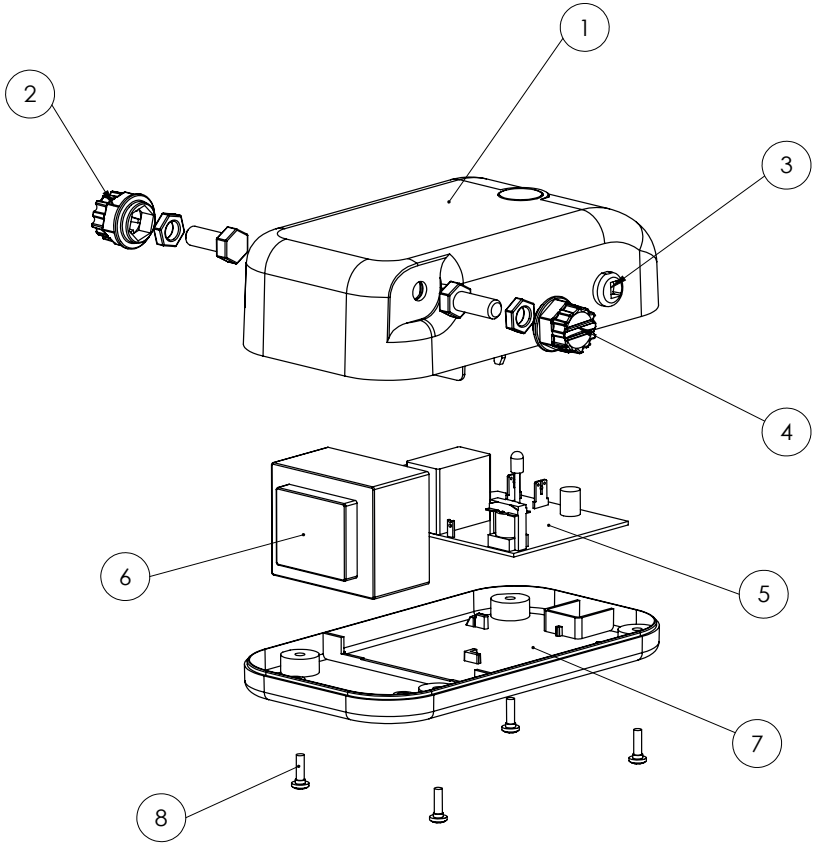

Pos-Nr.	trapper AN45 (10867)	trapper AN80 (10866)	trapper AN120 (10865)
1	84040A	84040A	84040A
2	88128	88128	88128
3	6068521	6068521	6068521
4	88128RT	88128RT	88128RT
5	60704	60705	60719
6	607091	607091	607091
7	84041	84041	84041
8	94581	94581	94581

Fig. 2

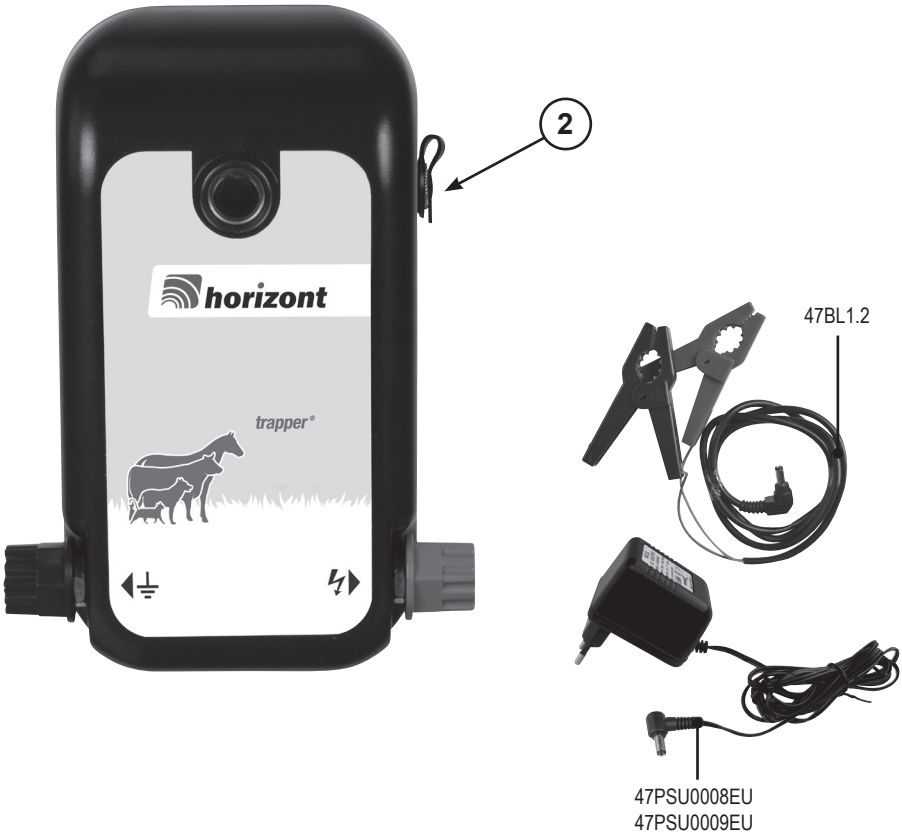

Montage und Anschluss | Installation and connection | Montage et raccordement
Installazione e collegamento | Montage og tilslutning | Telepítés és csatlakozás
Montage en aansluiting | Montáž a pripojenie | Montaż i podłączenie | Montaje y conexión
Сборка и Подключение | Installasjon og tilkopling | Asennus ja kytkentä
Montage og tilslutning

Fig. 3

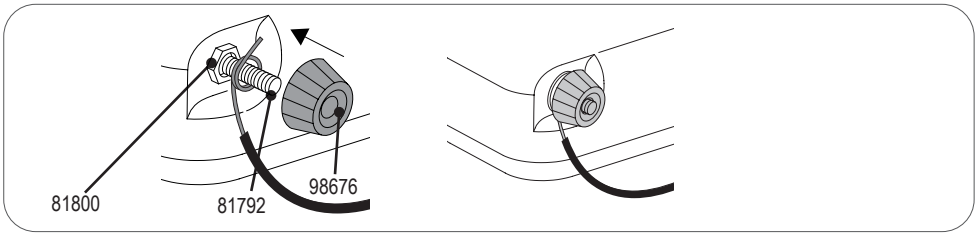

Fig. 4

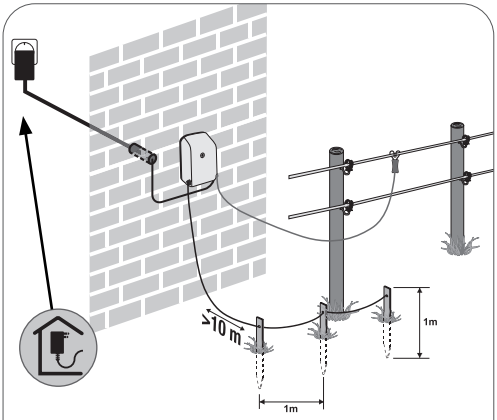

de: Bei 230V Betrieb sollte das Gerät und muss der Netzadapter in einem vor Feuchtigkeit geschützten Raum installiert werden.

en: For 230V operation the energizer should be and the adapter must be installed in a room protected from moisture.

fr: Pour un bon fonctionnement sur le 230V, l'électrificateur et l'adaptateur doivent être installés dans une pièce à l'abri de l'humidité.

it: Nel caso di funzionamento a 230V l'apparecchio e l'adattatore di rete devono essere installati in un luogo al riparo dall'umidità.

da: Ved 230V drift bør apparatet, men skal skal netadapteren/strømforsyningen monteres i et rum/bygning, der er beskyttet mod fugt.

hu: 230 voltról üzemeltetés esetén a készüléket és a hálózati adaptert védett helyiségben kell telepíteni.

nl: Als het schrikdraadapparaat op 230V functioneert, moet de netadapter in een vochtvrije ruimte bevestigd worden.

sk: Pri 230-voltovej prevádzke musí byť napájacie zariadenie pastvinového oplotenia a sieťový adaptér inštalované v miestnosti chránenej proti vlhkosti.

pt: Para operar a 230V a cerca deve estar protegida da humidade e o adaptador tem que ser instalado num espaço protegido da humidade.

pl: Elektryzatory zasilane z sieci 230V powinny być, a zasilane przez zasilacz zewnętrzny muszą być instalowane w suchych pomieszczeniach.

es: En servicio con 230 V el aparato debería y la fuente de alimentación tiene que ser instalada en un recinto protegido de la humedad.

ru: Для работы с напряжением 230 В должны быть устройство и сетевой адаптер устанавлены в помещении защищенном от влаги!!!

se: Vid 230 V drift ska aggregatet och måste nätadaptern installeras i ett fuktskyddat utrymme.

no: Ved 230 V drift skal apparatet og må nettadapteren installeres i et rom som er beskyttet mot fuktighet.

fi: 230 V -jännitteellisessä käytössä täytyy laite ja verkkoadapteri asentaa kosteudelta suojattuun tilaan.

Fig. 4

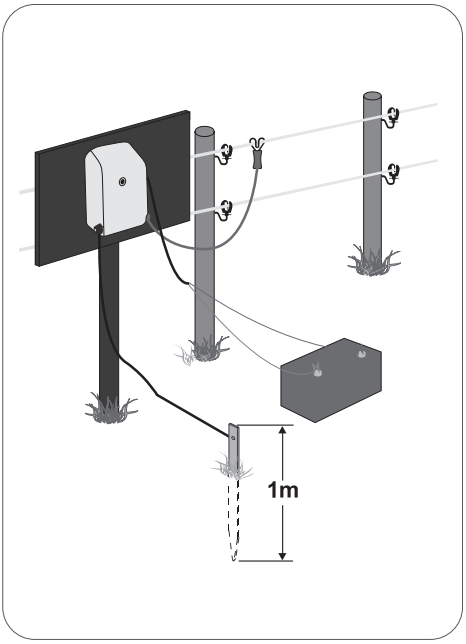

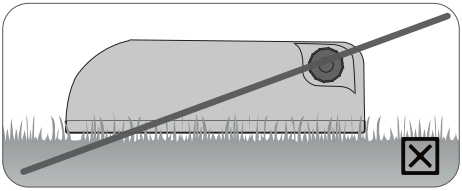

Fig. 5

EN Technical data
DE Technische Daten
FR Données techniques
NL Technische gegevens
DK Tekniske specifikationer
SI Tehnični podatki
IT Dati tecnici
ES Datos técnicos
PT Dados técnicos
PL Dane techniczne
RU Технические данные
NO Tekniske data
SE Teknisk data
FI Tekniset tiedot
HU Technikai adatok

(12V DC)

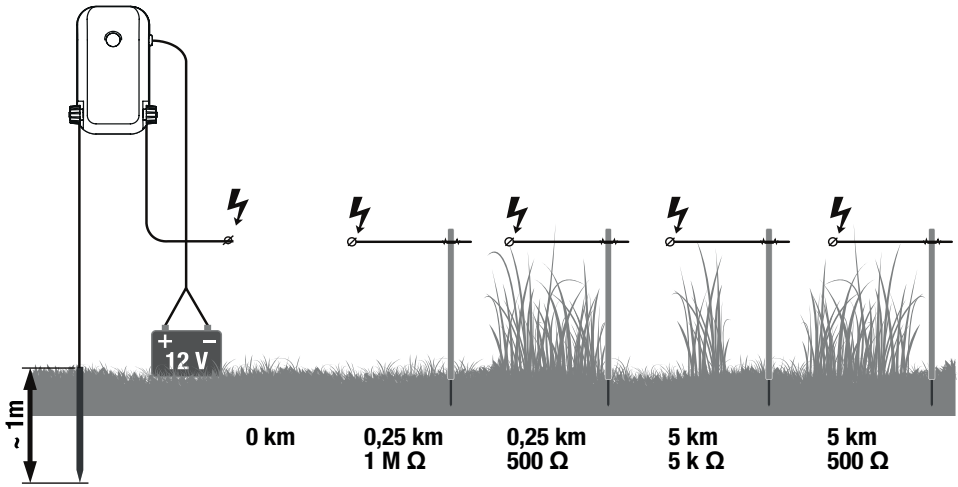

	Joule IN	Joule OUT	max.Spannung	Stromverbrauch	Spannung 500 Ω
trapper AN45 (10867)	0,8 J	0,45 J	~ 7.900 V	50 mA	~ 3.300 V
trapper AN80 (10866)	1,2 J	0,8 J	~ 8.400 V	90 mA	~ 3.600 V
trapper AN120 (10865)	2,4 J	1,2 J	~ 8.600 V	145 mA	~ 4.000 V

EN Subject to technical alterations!
DE Technische Änderungen vorbehalten!
FR Sous réserve de changement techniques!
NL Zmiany techniczne zastrzeżone!
DK Der tages forbehold mod tekniske ændringer!
SI Tehnične spremembe pri postavitvi !
IT INFOrmazioni soggette a modifiche !
PT SUJEITO A ALTERAÇÕES TÉCNICAS !
ES ¡MODIFICACIONES TÉCNICAS RESERVADAS!
PL Zastrzegamy możliwość zmian technicznych!
RU ВОЗМОЖНЫ ТЕХНИЧЕСКИЕ ИЗМЕНЕНИЯ!
NO Tekniske endringer forbeholdt!
SE Tekniska ändringar reserverade!
FI Tekniset muutokset pidätetään!
HU A műszaki változtatások jogát!

Fig. 6

CEE:

EN **max. fence line length**
FR **longueur électrifée**
DK **max. hegnslængde**
IT **lungh. max recinzione**
PT **comprimento máximo da cerca**
RU **максимальная длина изгороди**
SE **max. stängsellängd**
HU **max. kerítés hoss**
DE **max. Zaunlänge**
NL **max. afrastering lengte**
SI **maksimalna dolžina ograje**
ES **longitud máxima del vallado**
PL **maks. długość ogrodzenia**
NO **maksimal gjerdelengde**
FI **maksimi aidanpituus**

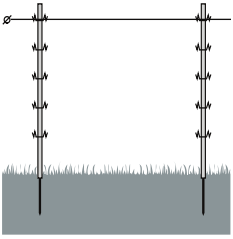

trapper AN120 = 12 km
trapper AN80 = 8 km
trapper AN45 = 4 km

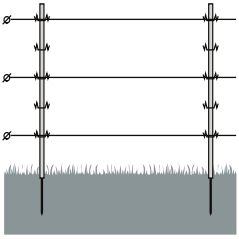

trapper AN120= 12 /3 km
trapper AN80 = 8 /3 km
trapper AN45 = 4 /3 km

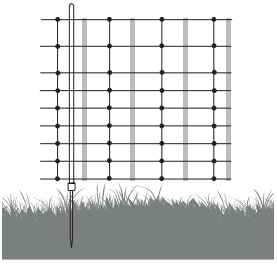

trapper AN120 = 6 x 50 m
trapper AN80 = 4 x 50 m
trapper AN45 = 3 x 50 m

trapper AN120
Type 10865

attestation
APAVE 7961108-001-1/C

trapper AN80
Type 10866

attestation
APAVE 7961108-001-1/B

trapper AN45
Type 10867

attestation
APAVE 7961108-001-1/A

Fig. 7

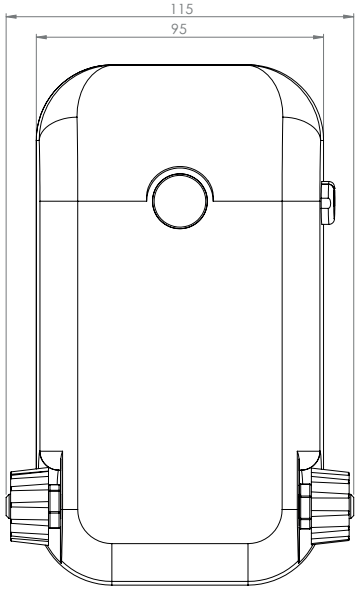

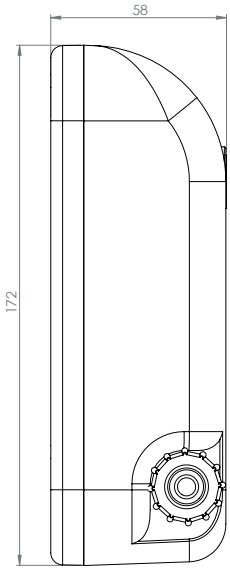

0,74 kg

EN **Total Weight**
DE **Gewicht**
FR **Poids total**
NL **Totaalgewicht**
DK **Helt vægt**
SI **Popolnoma težo**
IT **Peso totale**
ES **Peso del conjunto**
PT **Totalmente peso**
PL **Waga całkowita**
RU **бщий вес**
NO **Helt vekt**
SE **Helt vikt**
FI **Täysin paino**
HU **Teljesen súly**

EG-Konformitätserklärung
EU Declaration of Conformity
Certificat de conformité aux directives européennes

horizont

Wir **horizont group gmbh**
Homberger Weg 4-6, D-34497 Korbach

erklären in alleiniger Verantwortung, dass die Produkte/
declare under our sole responsibility that the products/
déclarons sous notre seule responsabilité que le produits

Weidezaungerät / Electric fencing units / Appareils de clôture électrique

Marke / Trademark / Marque: **horizont**

turbomax B27	Type 10285	turbomax AN800	Type 10749	trapper AN45	Type 10867
ranger B29	Type 10555	ranger AN360	Type 10997	trapper AN80	Type 10866
ranger B65	Type 10841	ranger AN490	Type 10857	trapper AN120	Type 10865
trapper B12	Type 10616	ranger AN490HIMPS	Type 10857HIMPS	hotshock ABN37	Type 10892
trapper B22	Type 10620	ranger AN2000	Type 10854	farmer ABN30	Type 10891
trapper AB12	Type 14497	ranger AN3000	Type 10992		
		ranger AN4800	Type 10993		
turbomax N1430	Type 10748	ranger AN4800HIMPS	Type 10993HIMPS	farmer AS50	Type 14485
ranger N270	Type 10608	hotshock A90	Type 10638	trapper AS25	Type 14982
ranger N420	Type 10742	hotshock A300	Type 10613	trapper AS50	Type 14983
hotshock N500	Type 10614	farmer AN100	Type 10896		
farmer N100	Type 10632	farmer AN200	Type 10897		
farmer N200	Type 10996	farmer AN300	Type 10882		
trapper N15	Type 104271	farmer AN1000	Type 10885		
trapper N45	Type 10864	farmer AN1000solar	Type 10856		

auf die sich diese Erklärung bezieht, mit den nachfolgenden EU-Richtlinien übereinstimmen:
to which this declaration relates, is in conformity with the following European Directives :
auquel se réfère cette déclaration est conforme aux certificat de conformité aux directives européennes:

2001/95/EG/EC/CE (Allgemeine Produktsicherheitsrichtlinie) (General Product Safety Directive)
(Directive générale de sécurité de produit)
2014/30/EU/UE (EMV Richtlinie) (EMC Directive) (directive CEM)
2011/65/EU/UE (ROHS, Richtlinie über die Beschränkung gefährlicher Stoffe in Elektronikgeräten)
(Directive on the Restriction of Hazardous Substances in electonic equipment)
(ROHS, directive sur la réduction des substances dangereuses dans des appareils d'électroniques)
2012/19/EU/UE (Elektro- und Elektronik-Altgeräte)
(WEEE - Waste of Electrical and Electronic Equipment)
(DEEE - Déchets d'Équipements Électriques et Électroniques)

Die Beurteilung der Gerätes hinsichtlich der „Richtlinie über die allgemeine Produktsicherheit", basiert auf folgenden Normen:
The products assessment concerning the "General product safety directive" is based on the following standards:
L'appréciation du produits par rapport à sa compatibilité aux "Directive sur la sécurité générale des produits" se base sur les règlements suivants:

EN 60335-1:2012 + AC:2014
EN 60335-2-76:2005 + A1:2006 + A11:2008 + A12:2010 + A2:2015

Die Beurteilung der Produkte im Bezug auf die Elektromagnetische Verträglichkeit (EMV-Richtlinie) basiert auf folgenden Normen:
The products assessment concerning Electromagnetic Compatibility (EMC Directive) is based on the following standards:
L'appréciation du produits par rapport à sa compatibilité électromagnétique (Directive CEM) se base sur les règlements suivants:

EN 55014-1:2006 + A1:2009 + A2:2011
EN 55014-2:2015

Die Beurteilung der Gerätes hinsichtlich der „Richtlinie für Elektro- und Altgeräte", basiert auf folgenden Normen:
The products assessment concerning the "Waste of Electrical and Electronic Equipment" is based on the following standards:
L'appréciation du produits par rapport à sa compatibilité aux "Directive sur les équipements électriques et électroniques" se base sur les règlements suivants:

EN 50581:2012

horizont group gmbh

Korbach, 04.11.2019

Steffen Müller

Ort und Datum der Ausstellung:
Place and date of issue:
Lieu et date de l'exposition:

Geschäftsführer, rechtsverbindliche Unterschrift:
Managing Director, legally binding signature:
Gérant, signature obligatoire de droit:

Instruction manual
Originalbetriebsanweisung
Notice d‘utilisation

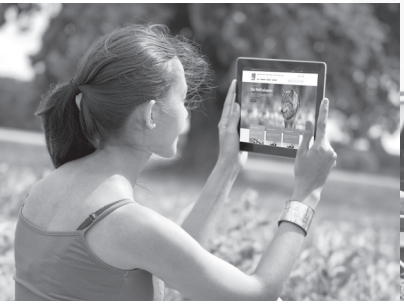

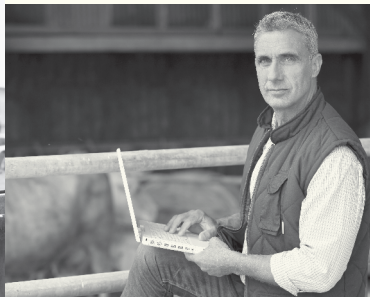

Website

Discover our website and find more products, highlights, campaigns, movies, tips and more.
We look forward to your visit!

Entdecken Sie unsere Website und finden Sie weitere Artikel, Highlights, Aktionen, Filme, Tipps uvm.
Wir freuen uns auf Sie!

www.horizont.com

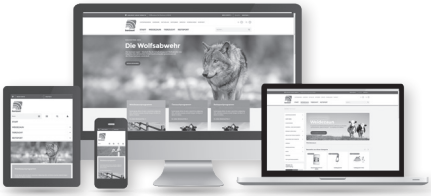

Advisor electric fencing
Ratgeber „Weidezaun“ I

By means of our electric fence advisor you can receive useful information about how to arrange a reliable electric fence system.

Erhalten Sie in unserem Ratgeber „Weidezaun“ wertvolle Informationen darüber, wie Sie Ihren Weidezaun hütesicher konstruieren und aufbauen.

www.horizont.com/ACratgeberWeidezaun

Electric fencing catalogue
Weidezaun-Katalog I

horizont offers a comprehensive range of electric fencing material. Please don´t hesitate to ask for a catalogue or have a look at our website to download it.

horizont bietet auch ein umfangreiches Sortiment an Weidezaunbedarf – auf unserer Website können Sie den Katalog downloaden oder kostenlos anfordern!

www.horizont.com/ACkataloge

horizont group gmbh
Animal Care
Homberger Weg 4-6
34497 KORBACH GERMANY
+49 (0) 56 31 / 5 65 - 1 00
+49 (0) 56 31 / 5 65 - 1 20
agrar@horizont.com
horizont.com

All data is made subject to sentences mistakes and literal mistakes, subject to product changes and falsity. Reprint, even in extracts and use of the pictures only with written permission by horizont group gmbh.

Alle Angaben erfolgen vorbehaltlich Satz- und Druckfehler. Preisänderungen, Produktänderungen und Irrtum vorbehalten. Nachdruck, auch auszugsweise und Verwendung der Bilder nur mit schriftlicher Genehmigung der horizont group gmbh.

85328 J - 02/2022